WISNIOWSKI
Garážová vrata
SEGMENTOVÁ

GARÁŽOVÁ VRATA
SEGMENTOVÁ

INFORMACE VŠEOBECNÉ	4 – 21
UNIPRO	22 – 25
UNITHERM	26 – 31
PRIME	32 – 41
ŘEŠENÍ PRO REKONSTRUKCE	42 – 49
VOLBY PROVEDENÍ	50 – 79
INSPIRACE	80 – 95
TECHNICKÉ ÚDAJE	99 – 124

www.wisniowski.pl

Proč **WISNIOWSKI?**

Již tři dekády pracujeme v duchu myšlenek zakladatele značky WISNIOWSKI – Andrzeja Wiśniowskiego, který si dal za cíl vytváření inovačních výrobků, které budou reagovat na všechny požadavky zákazníků.
Chceme, aby byl Váš dům bezpečný a pohodlný. Čerpáme ze 30 let zkušeností ve výrobě vrat, oken, dveří a oplocení, abychom nabízeli našim zákazníkům ty nejkvalitnější výrobky. Víme, co potřebuje moderní dům a jaké výzvy stojí před jeho obyvateli.

Nyní vyrábíme na ploše větší než 200 000 m^2 tisíce vrat, oken, dveří a oplocení denně. Zároveň jsme schopni vyhovět individuálním očekáváním našich zákazníků.
Každý z nás má jiné potřeby a očekávání a proto v procesu tvorby našich výrobků posloucháme především vás. Seznamte se se značkou WISNIOWSKI – vejděte do světa pohodlí, komfortu a bezpečnosti.

WISNIOWSKI. Vrata, okna, dveře, oplocení.

Vítejte ve světě **garážových vrat WISNIOWSKI**

Můžete vybírat z několika řešení garážových skládacích, sklápěcích, roletových a křídlových vrat.

Taková různorodost je výsledek toho, že známe potřeby našich zákazníků. Nechte se překvapit mnoha možnostmi.

Před vámi jsou **prestižní, bezpečné a funkční** segmentová garážová vrata WISNIOWSKI.

Vyberte si vrata **pro sebe**

Segmentová vrata WISNIOWSKI představují široké spektrum možností uzavření garáže. Tři třídy segmentových vrat představují unikátní nabídku, která umožňuje vybrat řešení vhodné právě pro vás. Vrata **PRIME, UniTherm a UniPro**, kromě svojí funkce splňují nejvyšší standardy pohodlí a bezpečnosti. Kryjí se za nimi inovativní konstrukční řešení umožňující použít segmentová vrata v každých podmínkách, jak v nových, tak i v modernizovaných objektech. Jsou rovněž odrazem trendů moderního designu.

TŘÍDA STANDARD

UniPro.

Nadčasová univerzálnost.

TŘÍDA PREMIUM

UniTherm.

Účinná tepelná izolace.

SESTAVA **VZORŮ VRAT**

UniPro

- Systém zkrutných pružin navržený na **20 tisíc cyklů**
- **Pozinkovaná** konstrukce
- Panel **40 mm**
- Koeficient tepelného průniku panelu **Up=0,48 W/m²K**
- **Válečky** s ložisky

UniTherm

- Systém zkrutných pružin navržený na **20 tisíc cyklů**
- **Pozinkovaná** konstrukce
- Panel **INNOVO 60 mm**
- Koeficient tepelného průniku panelu **Up=0,33 W/m²K**
- **Dvojité válečky** s ložisky
- **Pružné clony** mezi panely
- **Dvojité dolní** těsnění

PRIME

- Systém zkrutných pružin navržený na **20 tisíc cyklů**
- **Pozinkovaná a lakovaná** konstrukce
- Panel **INNOVO 60 mm**
- Koeficient tepelného průniku panelu **Up=0,33 W/m²K**
- **Dvojité** válečky s ložisky
- **Pružné clony** mezi panely
- **Dvojité dolní** těsnění
- **Systém zabezpečení** mechanických prvků
- **Moderní automatika** ve vysokém standardu výbavy

Mělké výlisky

Reliéf V

Hluboké výlisky

Bez reliéfu

Kazetové výlisky

UniPro					
Woodgrain	RAL 7016, RAL 8014, RAL 9006, RAL 9016, jiná RAL*, zlatý dub, ořech	—	RAL 7016, RAL 8014, RAL 9016, jiná RAL*, zlatý dub, ořech	RAL 7016, RAL 8014, RAL 9016, jiná RAL*, zlatý dub, ořech	RAL 9016, jiná RAL* zlatý dub
Smoothgrain	—	—	zlatý dub, ořech, 37 polepů	zlatý dub, ořech, 37 polepů	—
Sandgrain	—	—	antracit	antracit	—
Silkline	RAL 7016, jiná RAL*	RAL 7016, RAL 9006, jiná RAL*	RAL 7016, RAL 9005, RAL 9016, jiná RAL*	RAL 7016, RAL 9005, RAL 9016, jiná RAL*	—
Home Inclusive 2.0	16 barev	—	16 barev	16 barev	—
UniTherm					
Smoothgrain	—	—	zlatý dub, ořech	zlatý dub, ořech, 37 polepů	—
Sandgrain	—	—	antracit	antracit	—
Silkline	—	—	RAL 7016, RAL 9016, jiná RAL*	RAL 7016, RAL 9016, jiná RAL*	—
Home Inclusive 2.0	—	—	16 barev	16 barev	—
PRIME					
Smoothgrain	—	—	zlatý dub, ořech	zlatý dub, ořech, 37 polepů	—
Sandgrain	—	—	antracit	antracit	—
Silkline	—	—	RAL 7016, RAL 9016, jiná RAL*	RAL 7016, RAL 9016, jiná RAL*	—
Home Inclusive 2.0	—	—	16 barev	16 barev	—

* Je možné natřít křídlo vrat na barvu ze vzorníku RAL – pouze vrata se strukturou woodgrain a silkline (s výjimkou barev perleťových, reflexních, metalických a speciálních barev).

Podoba a **funkce**

Segmentová vrata WISNIOWSKI vznikají na základě dvou typů panelů:

- panel 40 mm pro vrata UniPro,
- panel INNOVO 60 mm pro vrata PRIME a UniTherm.

Všechny panely jsou vyráběny v továrně WISNIOWSKI na moderních výrobních linkách a poskytují jistotu péče o kvalitu a opakovatelnost v každém kroku výrobního procesu. Vysoké technické parametry a solidní zabezpečení proti korozi dosahujeme použitím vysoce kvalitní pozinkované oceli, potažené vrstvami laku nebo polepem. Základ z pevné polyuretanové pěny zajišťuje optimální trvanlivost panelů a ovlivňuje jejich schopnost tepelné izolace. Speciální řešení jako je například systém pětivrstvého ohýbání plechu zaručuje stabilní upevnění dílů, což ještě více zvyšuje odolnost konstrukce.

OCELOVÝ PANEL **40 mm**

Vrata **UniPro**

OCELOVÝ PANEL **INNOVO 60 mm**

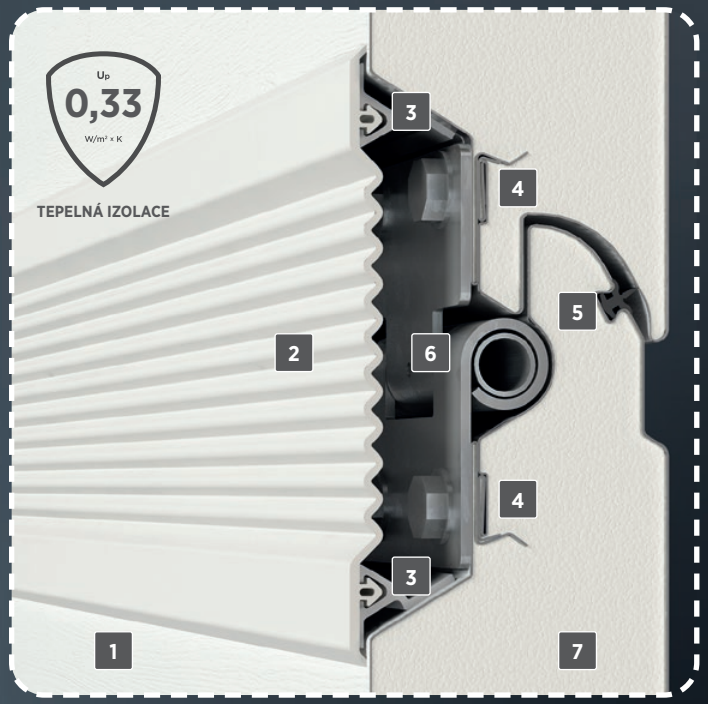

Vrata: **PRIME, UniTherm**

1. Uzavřená konstrukce panelu. **2. Pružná** clona mezi panely. **3. Hliníkový** profil upevňující pružné clony.
4. Pět vrstev plechu na místě upevnění pantů. **5. Těsnění** mezi panely. **6. Skrytý** závěs. **7. Polyuretanová** pěna.

Revoluce
tepla

Tepelná izolace odlišuje segmentová vrata, kvalifikuje je jako výrobky doporučované pro energeticky úsporné a dokonce i pasivní objekty. Je odpovědí na potřebu maximalizace energetické úspornosti.
Díky použití tepelně izolovaných panelů a systémů těsnění jsme eliminovali tepelné ztráty na nejvíce neuralgických místech křídla a zajistili segmentovým vratům parametry dovolující udržet uvnitř garáže optimální teplotu.

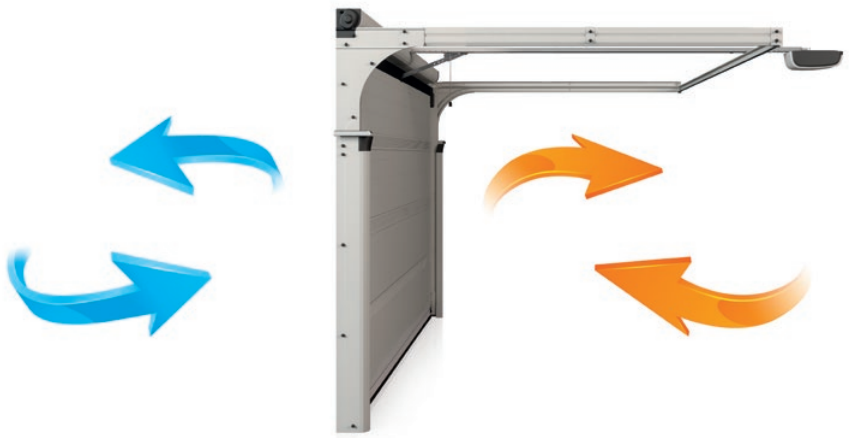

V úsilí o pohodlí **a bezpečnost**

Systémy zabezpečení segmentových vrat WISNIOWSKI byly navrženy takovým způsobem, aby splňovaly všechny v současnosti kladené požadavky. Nejdůležitější je ale zajištění bezpečnosti a pohodlí uživatelům jak během činnosti vrat, tak i zabezpečení vstupu do garáže.
Potvrzením nejvyšších bezpečnostních norem je Deklarace o užitných vlastnostech, značka CE. Vysokých standardů bezpečnosti jsme dosáhli díky použití řady technických řešení jakými jsou například speciálně profilované panely nouzové brzdy, integrovaný systém zabezpečení proti prasknutí pružin, válečky s ložisky.

BEZPEČNOST

WIŚNIOWSKI
1AT 6107

Funkčnost
a trvanlivost na dlouhé roky

Již na etapě projektu zavádíme konstrukční řešení prodlužující dobu užívání vrat. Získaný certifikát TÜV SUD zaručuje, že všechny procesy jsou kontrolovány na každém kroku – počínaje nákupem surovin a navrhováním, přes výrobu, až po finální výrobek a obsluhu zákazníka. Je to příslib nejvyšší kvality, bezpečnosti a pohodlí v každé fázi užívání. Našim zákazníkům umožňujeme prodloužení standardní záruky na 5 let nebo na 3 roky, pokud využijí program EXTENDED CARE, který se týká továrně nakonfigurovaných automatických garážových vrat s pohony METRO nebo MOTO.

Chcete se seznámit s výhodami řízení svého domu pomocí chytrého telefonu? SmartCONNECTED uvádí automatická sekční vrata WISNIOWSKI do další etapy rozvoje výrobků a jejich přizpůsobení požadavkům moderních zákazníků. Na jedné straně je to možnost ovládání zařízení chytrým telefonem, na druhé plná kontrola a kontakt s domem z každého místa na světě.

Certifikát **TÜV SÜD**
je potvrzením, že naše organizace funguje systémovým způsobem, zaručuje opakovatelnost procesů, transparentní odpovědnost na každé etapě plnění požadavků zákazníka a jejich nepřetržité zdokonalování.

Záruka **EXTENDED CARE**

Prodlužte si standardní záruku a užívejte si pohodlí a bezpečí, které vám zaručují výrobky značky WISNIOWSKI.

smart **CONNECTED**

- ovládejte vrata a dveře na dálku
- využívejte možnosti GPS
- zůstaňte v kontaktu se svým domem

Nové trendy **v designu**

Hledáte klasické vzory a nadčasové barvy? Nebo možná nejsou typová řešení vaší doménou? Není důležité, jaká vrata potřebujete – díky značce WISNIOWSKI najdete taková, která budou splněním všech vašich očekávání.

Značka WISNIOWSKI je už mnoho let průkopníkem, který ve svých výrobcích spojuje funkčnost s krásou. Nejnovějším výsledkem takového myšlení jsou garážová vrata PRIME Black Edition. Jedná se o unikátní vrata na trhu, která mají interiér lakovaný černou barvou. Elegantní černá, ve spojení s téměř neomezenými možnostmi volby barvy a personalizace čelní strany křídla, dává možnost vytvoření projektu, který bude přizpůsoben vašim očekáváním a přáním.

DESIGN

UniPro. Univerzální v každých podmínkách.

UniPro spojuje precizní provedení, péči o detaily s obrovskou nabídkou vzorů, struktur, barev nebo ozdobných prvků. Díky tomu je možné vrata UniPro přizpůsobit jak pro moderní objekty, tak i do tradiční zástavby. Díky mnoha konstrukčním řešením nacházejí využití jak v nových objektech, tak i v modernizovaných, kde dříve fungovaly jiné typy vrat. Současně si zachovávají všechny své funkce a parametry, vyžadované pro uzavření garáže. Proto se řadí mezi nejuniverzálnější řešení v oblasti garážových vrat.

TŘÍDA STANDARD

UniPro. Funkčnost a bezpečnost.

Jedním z nejdůležitějších aspektů používání garážových vrat je bezpečnost, proto je kromě bezpečné konstrukce důležité použití zabezpečení, nutných pro zajištění plné ochrany uživatelů.

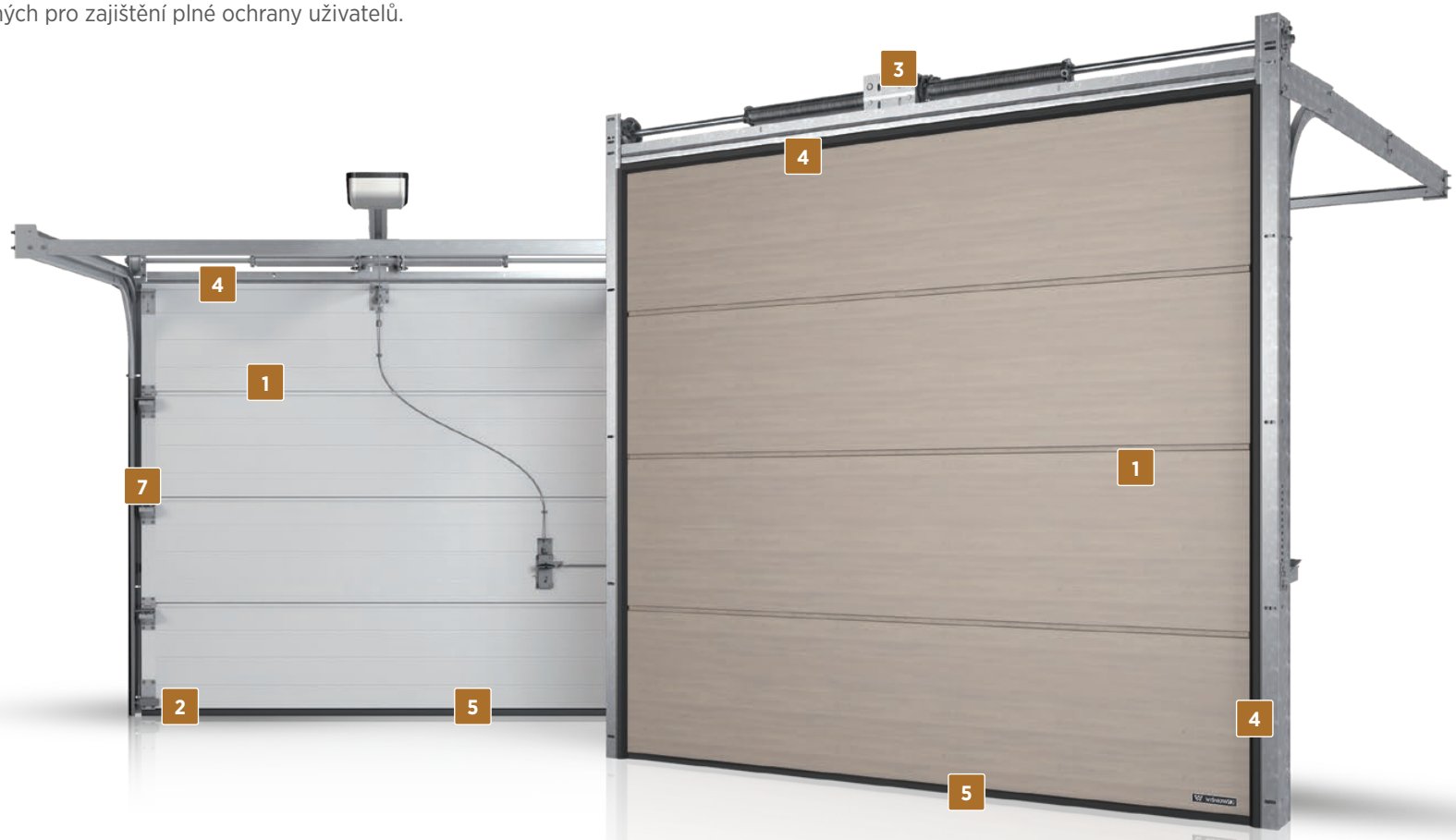

BEZPEČNOST

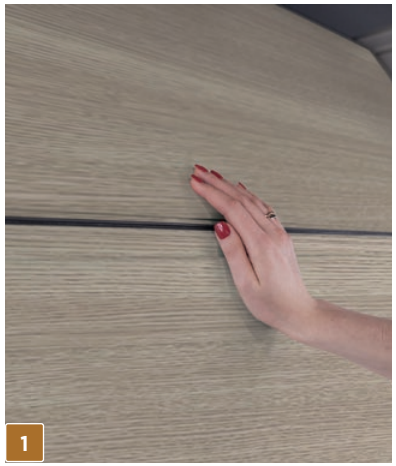

Speciálně profilované panely

Zabezpečení v případě prasknutí lanka - standard u vrat pro dvoumístné garáže

Integrované zabezpečení proti prasknutí pružin

Těsnění se dvěma jazýčky v krytu

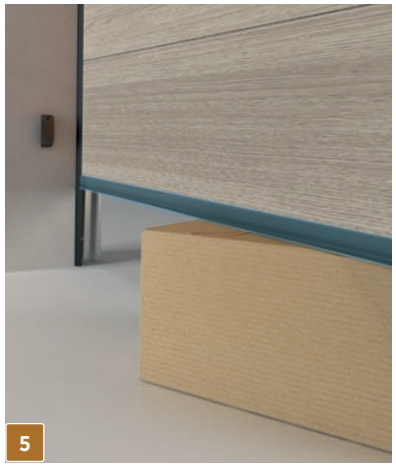

Zabezpečení proti přetížení u automatických vrat

Fotobuňky - volitelný doplněk

Tiché vodicí válečky (u vrat se zkrutnými pružinami)

Nízký práh v průchozích dveřích (výšky 21 mm)

UniTherm.
Nové standardy.

Vrata UniTherm dosahují vysoké úrovně s ohledem na odolnost proti působení větru, pronikání vody a propustnost vzduchu. Hodnoty těchto parametrů mají vliv nejen na prodloužení doby používání vrat, ale také na zachování jejich estetické hodnoty po dlouhá léta. Je to inovativní konstrukční řešení zajišťující trvanlivost, bezpečnost, a současně funkčnost v podmínkách zatížení, spojeného s každodenním používáním.

TŘÍDA PREMIUM

UniTherm.
Funkčnost a bezpečnost.

Jednotlivé systémy, které se skládají na bezpečná vrata, na sobě navzájem závisí a spolupracují současně s některými díly konstrukce. Stejně jako vnitřní clony na místě spojení panelů a bezpečnostní brzda. Společně s ideálně integrovaným pohonem se UniTherm stává technologickým předvojem, který ukazuje, že kvalita a bezpečnost jsou v ní neoddělitelně propojeny.

Pružné clony mezi panely

Další vnitřní clona - ve vratech s typovými rozměry

BEZPEČNOST

Bezpečnostní brzda znemožňující pokles křídla vrat v případě poškození nosného lanka

Zabezpečení proti přetížení u automatických vrat

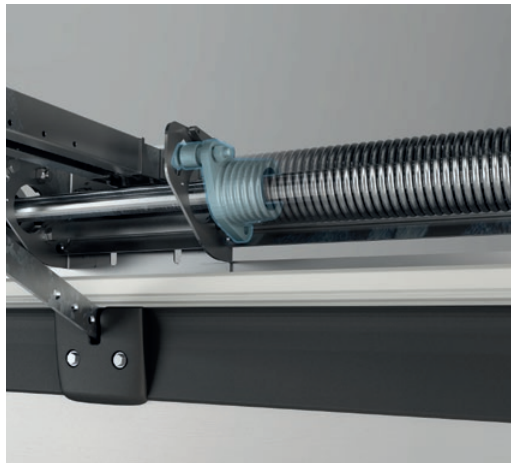

Integrované zabezpečení proti prasknutí pružin

Dvojité válečky s ložisky

Bezpečný tvar panelu

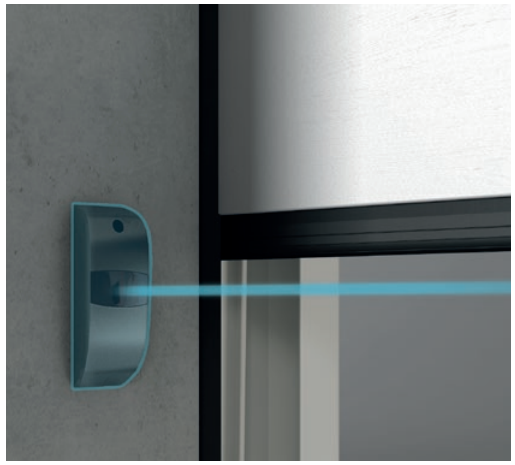

Fotobuňky - volitelný doplněk

UniTherm.
Účinná tepelná izolace.

Vrata UniTherm vznikla jako odpověď na potřeby nízkoenergetického stavebnictví. Plně využívá tepelné vlastnosti panelu INNOVO o tloušťce 60 mm a v něm použité systémy těsnění. Znamená to více ušetřené energie v domácnosti, protože byly eliminovány tepelné ztráty na nejvíce neuralgických místech křídla vrat.

PANEL INNOVO

Unikátní konstrukce panelu INNOVO o síle **60 mm** dovoluje dosáhnout skvělé parametry tepelného průniku. Představuje současně dokonalou základnu pro stavbu pláště. Speciální řešení jako je systém pětivrstvého ohýbání plechu, zaručuje stabilní upevnění dílů, což ještě více zvyšuje odolnost konstrukce.

Pro panel INNOVO je koeficient tepelného průniku Up = 0,33 W/m²K.

Dvojité dolní těsnění

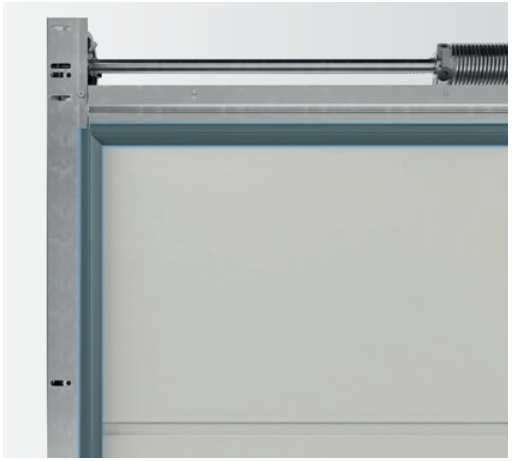

Obvodová těsnění

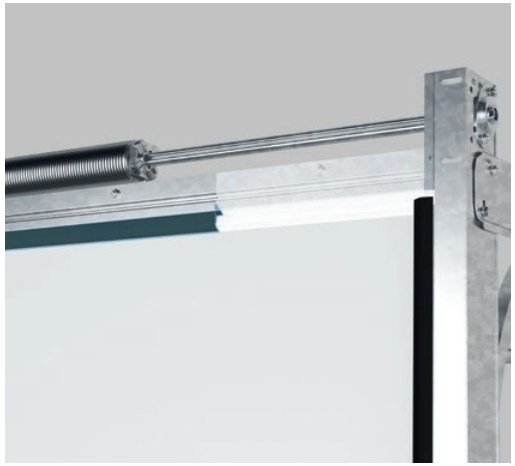

Těsnění se dvěma jazýčky v krytu

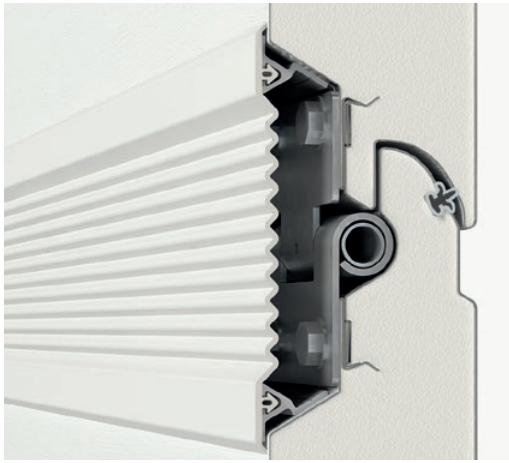

Těsnění mezi panely

PRIME. Nová generace garážových vrat.

Představ si garážová vrata nové generace. Vrata, která nejsou transformací dosavadních řešení, ale tvůrčím výsledkem hledání rovnováhy mezi moderní technikou, kvalitou, bezpečností a designem.
Taková jsou vrata PRIME. Inovativní, propracovaná v každém detailu, odrážejí vaše potřeby ještě než je pojmenujete. Jsou to plně vybavená a kompletní automatická vrata, díky kterým máte každý den při sáhnutí na ovladač jistotu, že jste si vybrali to nejlepší. PRIME nemá k sobě konkurenci, a klasická stylistická linie je příslibem toho, co je skryto v inteligentně navrženém nitru vrat.
Buďte první, buďte PRIME. Seznamte se s výjimečnými přednostmi unikátních vrat PRIME!

EXKLUZIVNÍ TŘÍDA

PRIME.
Dokonalost v každém detailu.

PRIME je design orientovaný na elegantní a nadčasovou jednoduchost, narušující konvence o čistě funkčním účelu garážových vrat. Při jejím navrhování jsme kladli důraz na každý detail, protože o dokonalosti rozhodují detaily.

Pečlivost **provedení**

Lakované **prvky konstrukce**

PRIME.

Nová definice bezpečnosti.

Jednotlivé systémy, které se skládají na bezpečná vrata, na sobě navzájem závisí a spolupracují současně s díly konstrukce. Například pevné kryty vodicích kolejniček, pohyblivé kryty válečků, integrovaný kryt hřídele a pružin, postranní kryty hřídele a pružin a pružné, vnitřní clony spojovacích míst mezi panely.

Pružné clony mezi panely

Vertikální kryty vodicích kolejniček

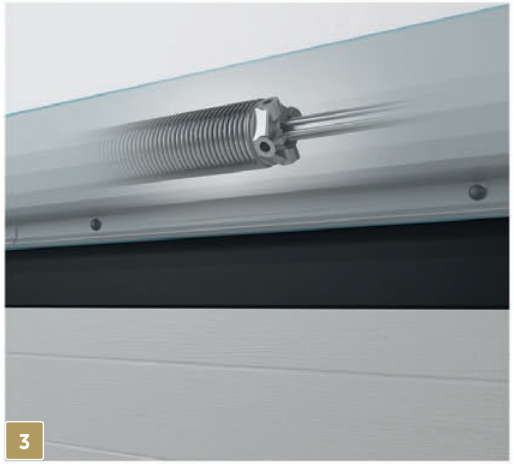

Integrovaný kryt hřídele a pružin

Pohyblivé kryty válečků a vodicích kolejniček

Pohon Metro SMART io, který spolupracuje s řídicími centrálami Connexoon a TaHoma

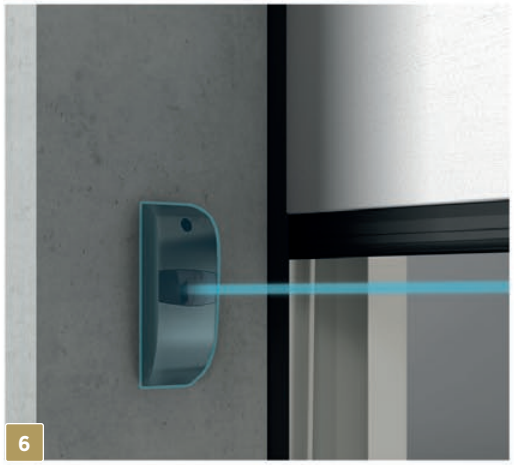

Fotobuňky

PRIME.
Ikona bezpečnosti.

PRIME porušuje stereotypy v oblasti zabezpečení. Je to nejen vize vrat s vysokou estetickou hodnotou, ale také odraz starosti o bezpečí. V PRIME k bezpečnosti přistupujeme celkově – využili jsme technologie k ochraně, ale především k zajištění bezpečí. Početné, moderní bezpečnostní systémy prvků konstrukce a mechanických částí pomáhají chránit všechny uživatele a činí tak váš dům bezpečnějším. Společně s ideálně integrovaným pohonem se PRIME stává technologickým předvojem, který ukazuje, že kvalita a bezpečnost jsou v ní neoddělitelně propojeny.

BEZPEČNOST

Bezpečnostní brzda znemožňující pokles křídla vrat v případě poškození nosného lanka

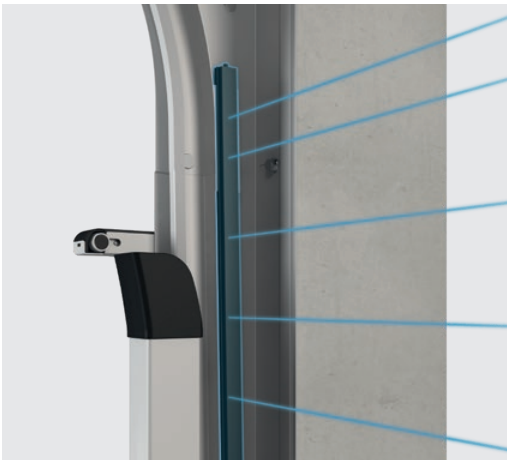

Bezpečnostní clona - volitelná

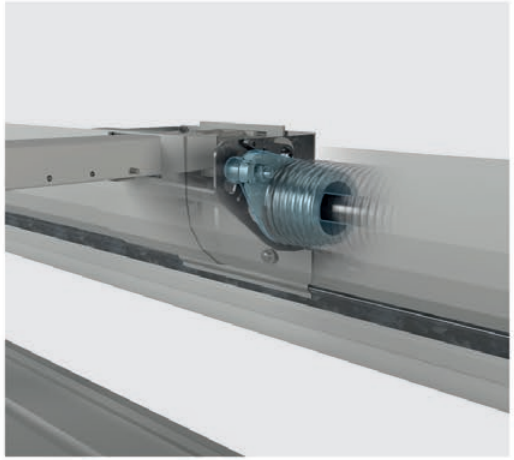

Integrované zabezpečení proti prasknutí pružin

Bezpečný tvar panelu

Integrovaný kryt hřídele s postranními kryty

Dvojité válečky s ložisky

Zabezpečení proti přetížení

Optická čidla nad kryty

PRIME. Korunní argumenty tepelné izolace.

Tepelná izolace odlišuje PRIME, kvalifikuje je mezi výrobky doporučované pro energeticky úsporné a dokonce i pasivní objekty. Je odpovědí na potřebu maximalizace energetických úspor a co největší omezení tepelných ztrát v budově. Pro dosažení takových vlastností vrat bylo nutné dosáhnout co nejnižší koeficient tepelného průniku. Vrata PRIME plně využívají tepelně izolační vlastnosti panelu INNOVO a v něm použité systémy těsnění, eliminující tepelné ztráty na nejvíce neuralgických místech křídla vrat.

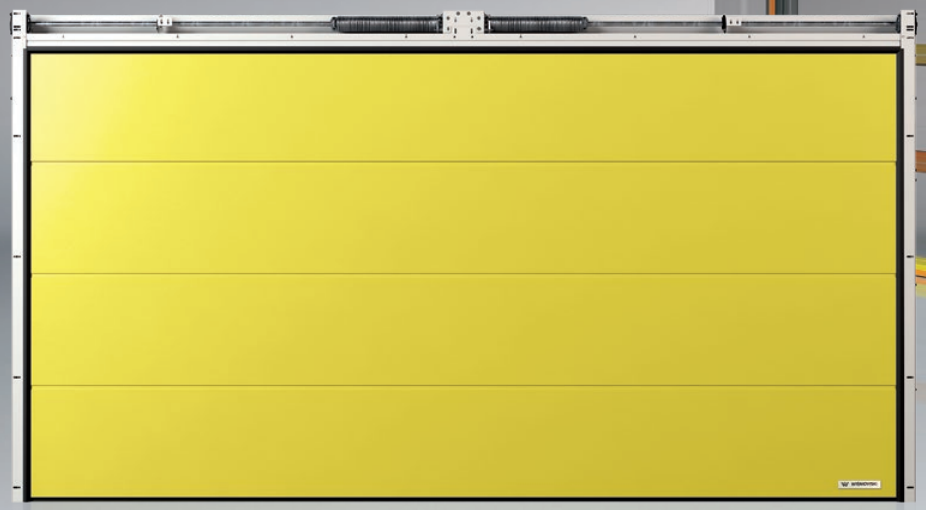

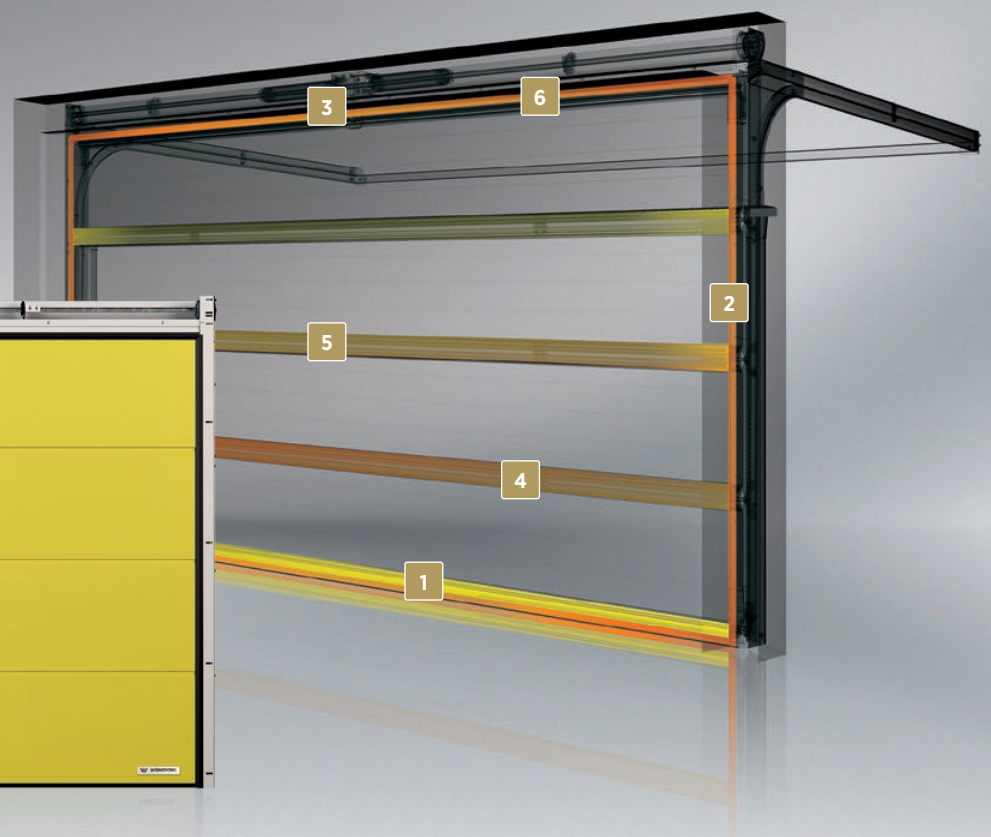

Dvojité dolní těsnění

Postranní těsnění

Těsnění se dvěma jazýčky v krytu

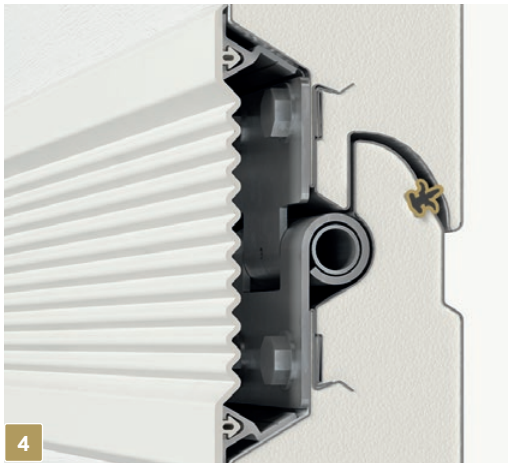

Těsnění mezi panely

Pružné clony mezi panely

Další vnitřní clona - ve vratach s typovými rozměry

Renovační **řešení**

Cílem modernizace je především přizpůsobit funkční vlastnosti dosavadní zástavby současným potřebám uživatelů. Nejčastěji má modernizace za úkol také zvýšení estetiky objektu.

Naše řešení pro rekonstrukce umožňují montáž segmentových vrat do otvoru garáže bez ohledu na podmínky zástavby. Dokonce i v případě, kdy v objektu zcela chybí překlad nebo prostor po stranách. Díky nim garáž zvyšuje své užitné vlastnosti a získává na vzhledu.

UniPro **RenoSystem**

UniPro RenoSystem je odpovědí na potřeby stavebnictví při rekonstrukcích.
Konstrukce je vytvořena ze zárubní upravených pro montáž do otvorů bez překladu nebo prostoru po stranách nebo s nepravidelným povrchem zdí. Součástí konstrukce je systém krytů vyráběných v barvě pláště vrat, které zaručují estetický vzhled vrat bez nutnosti nahazování omítky.
RenoSystem řeší mnoho potenciálních problémů vznikajících v případě výměny garážových vrat. Konstrukce se montuje přímo na existující plochy systémem úhelníků, které společně s kryty plní funkci náhrady za chybějící části zdi.

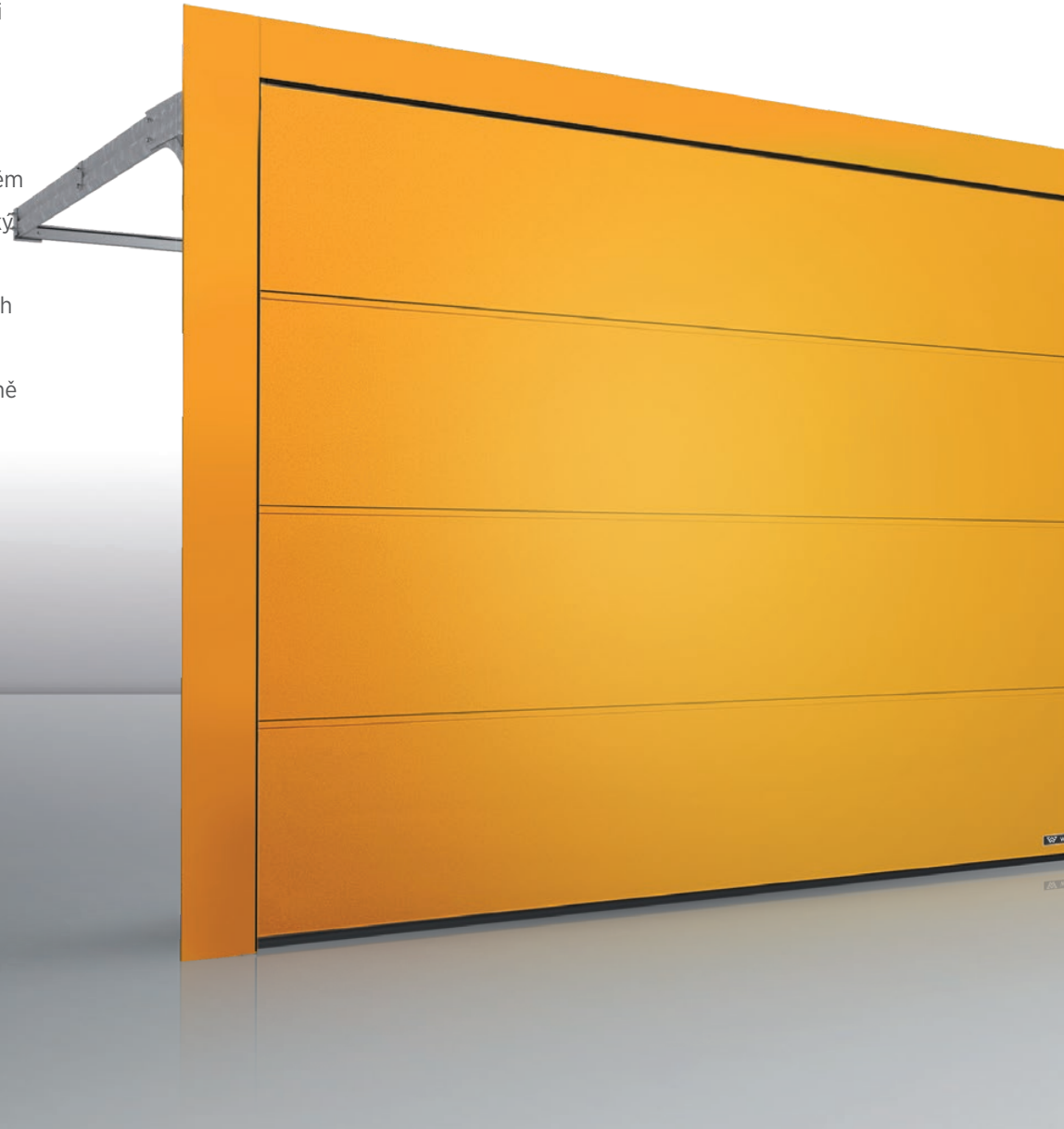

UNIVERZÁLNÍ MONTÁŽ

Způsob montáže s překladem

Způsob montáže s rámem

Montáž za otvorem - kryt za otvorem

Montáž do otvoru - kryt v otvoru

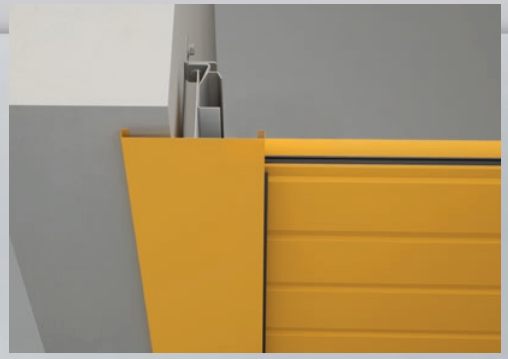

Montáž do otvoru - kryt před otvorem

UniPro **SNP 2.0**

Garážová sekční vrata UniPro SNP 2.0 a SSt 2.0 jsou určená především pro objekty s nízkým překladem, ve kterých není místo na zkrutné pružiny, a s úzkými bočními prostory, které znemožňují montáž standardních řešení. Najdou své uplatnění také při rekonstrukci, zvláště při ne úplně přesně provedeném vstupním otvoru do garáže. UniPro SNP 2.0 a SSt 2.0 mají speciálně navržený systém vodicích kolejnic a zárubní (v barvě vrat), který umožňuje regulaci nastavení vrat během montáže. Díky ověřené konstrukci se jedná o spolehlivé řešení s jednoduchou montáží, což má přímý vliv na úsporu investorova času a finančních nákladů.

Boční těsnění + maskující profil zárubní v barvě vrat

Vodicí lišty sešroubované se zárubní

UNIVERZÁLNÍ MONTÁŽ

Verze SSt 2.0

Univerzální způsob montáže

Značka ve výšce 950 mm

Systém tažných pružin

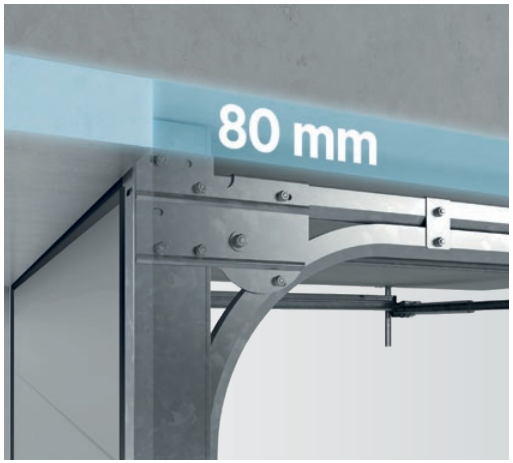

Překlad o výšce 80 mm

UniPro **Nano80**

Konstrukce vrat **UniPro Nano80** byla přizpůsobena podmínkám zabudování tam, kde nízký překlad neumožňuje montáž automatických vrat. Díky speciálně profilovaným vodicím kolejničkám můžou být automatická vrata UniPro Nano80 používána dokonce i u **překladu o výšce 80 mm**, a zvýšit pohodlí uživatelů garáže. Různorodý design, a rovněž obrovská paleta barev umožní přizpůsobit vrata do tradiční a moderní zástavby.

N=80
mm

PŘEKLAD

Konstrukce pro montáž
segmentových vrat

Je to moderní a funkční řešení, umožňující použít segmentová vrata bez ohledu na podmínky garáže. Plní funkci rámu, nahrazuje chybějící části překladu nebo postranního prostoru, stojí na něm konstrukční díky vrat. Konstrukce se vyrábí z pozinkované oceli odolné proti korozi, a díky možnosti použít kryty v barvě vrat si vjezd do garáže zachovává všechny estetické vlastnosti.

UNIVERZÁLNÍ MONTÁŽ

Kryty
pro rekonstrukce

Umožňují sjednotit celou fasádu budovy s designem pláště vrat.
Je to ideální řešení pro majitele garáží pro více vozů a také pro osoby, kterým záleží na sjednoceném designu objektů s garáží, jež je součástí stavby.

Maskující kryty
pro rekonstrukce

V procesu výměny garážových vrat může dojít k poškození vjezdu do garáže.
V těchto případech pomohou maskující kryty vyrobené ve stejné barvě jako křídlo vrat zakrýt vzniklá poškození nebo méně estetické prvky konstrukce budovy.

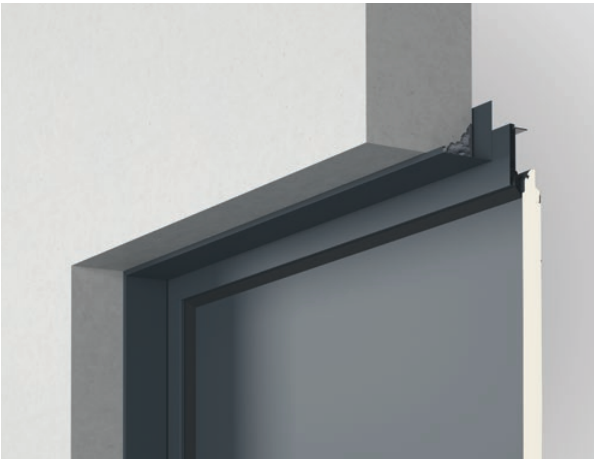

Maskující kryt pro rekonstrukce - volba

Těsnění
tepelné - dokončovací

Umožňuje estetickou finální úpravu garážového otvoru zatepleného např. vrstvou polystyrénu nebo styroduru, takže dojde k odstranění prostoru vzniklého mezi zateplením a povrchem křídla vrat, což má vliv na zlepšení tepelné izolace.

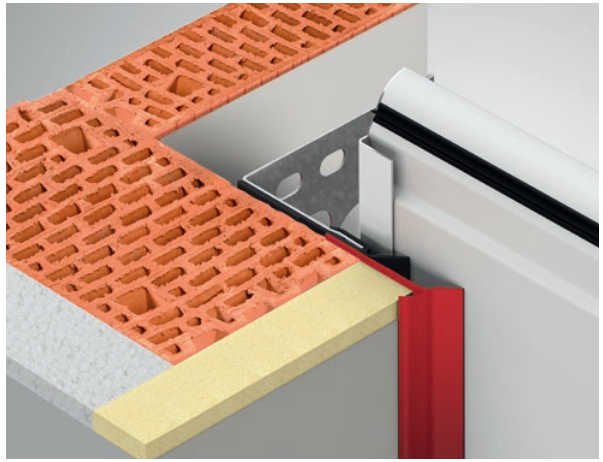

Tepelné dokončovací těsnění - volitelně

Struktury, varianty provedení, barvy.

WIŚNIOWSKI

STRUKTURY

Woodgrain

Smoothgrain

Sandgrain

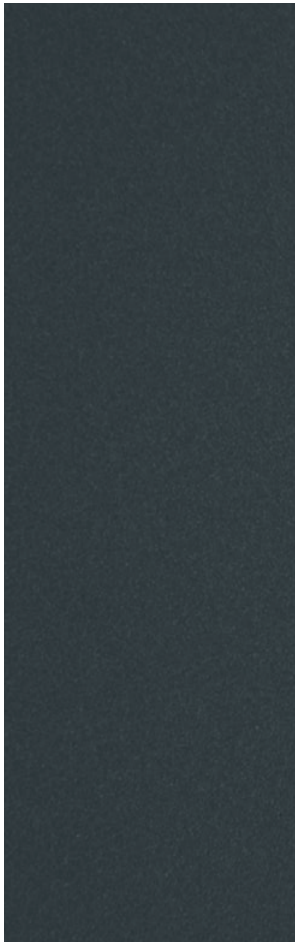

Silkline

Silkline,
panel s reliéfem V

VZORY

Vrata z panelů bez reliéfu

Vrata z panelů s hlubokým reliéfem

Vrata z panelů s mělkým reliéfem

Vrata z panelů s kazetovým reliéfem

Vrata z panelů s reliéfem V

PROSKLENÍ

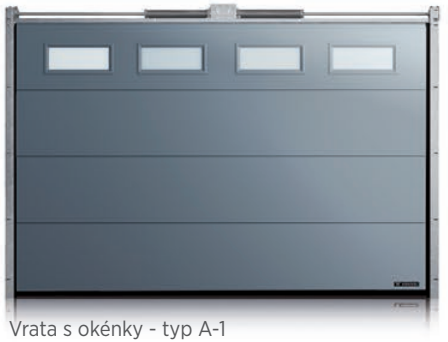

Vrata s okénky - typ A-1

Vrata s okénky - typ C-1

Vrata s okénky - typ E-1

Vrata s okénky - typ O

Vrata s okénky - typ O-1A, rám z nerezové oceli

Vrata s okénky - typ O-2A, rám z nerezové oceli

Vrata s okénky - typ R-1A, rám z nerezové oceli

Vrata s okénky - typ R-2A, rám z nerezové oceli

Vrata s okénky - typ W3-1

Vrata s okénky - typ W4-1

Vrata s okénky - typ W5-1

Vrata s okénky - typ W6-1

OZDOBNÉ PRVKY

Typ Ap-1

Typ Ap-2

Typ Ap-3

Typ Ap-4

Typ Ap-5

Typ Ap-6

Typ Ap-7 v bráně s panely bez prolisu

Typ Ap-7 v bráně s panely s vysokým prolisem

VARIANTY **PROVEDENÍ**

Vrata s výplní hliníkovým panelem

Vrata s prosklením VISUAL
- panel VISUAL k dispozici pro vrata do šířky So=3000 [mm].

Vrata s větracím panelem - děrovaným plechem

Vrata s průchozími dveřmi

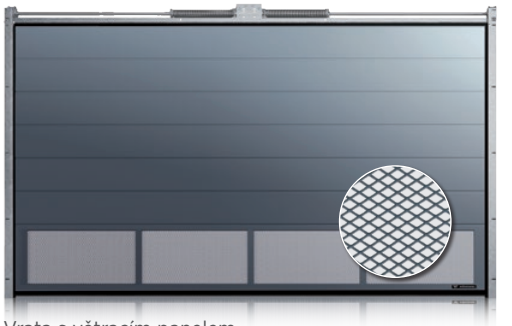

Vrata s větracím panelem - ze síťoviny z tažené oceli

VZORY **POSTRANNÍCH DVEŘÍ**

Postranní dveře z panelů bez reliéfu

Postranní dveře z panelů s hlubokým reliéfem

Postranní dveře z panelů s mělkým reliéfem

Postranní dveře z panelů s kazetovým reliéfem

Postranní dveře z panelů s reliéfem V

Postranní dveře
s prosklením A-1

Postranní dveře
se zdobením Ap-4

Kaleidoskop **barev**

Barva je první vlastnost, na kterou reagují smysly. Postarali jsme se o to, aby měl každý z našich zákazníků plnou svobodu při výběru barev. Možnost výroby vrat v barvách ze vzorníku RAL a v barvách imitací dřeva ve spojení s nabídkou struktur a dalších ozdobných prvků poskytuje stovky možností, mezi kterými si určitě najde to správné pro sebe.

Barvy ze vzorníku RAL, polepy napodobující dřevo, ocel a jiné povrchy.

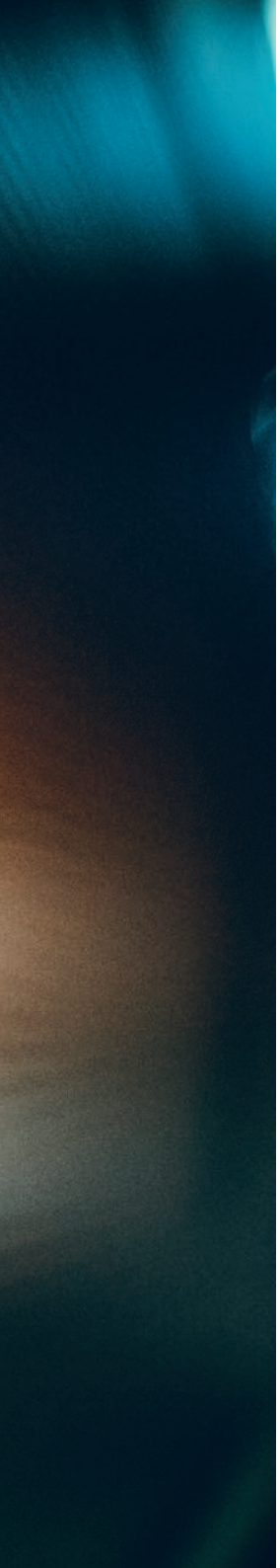

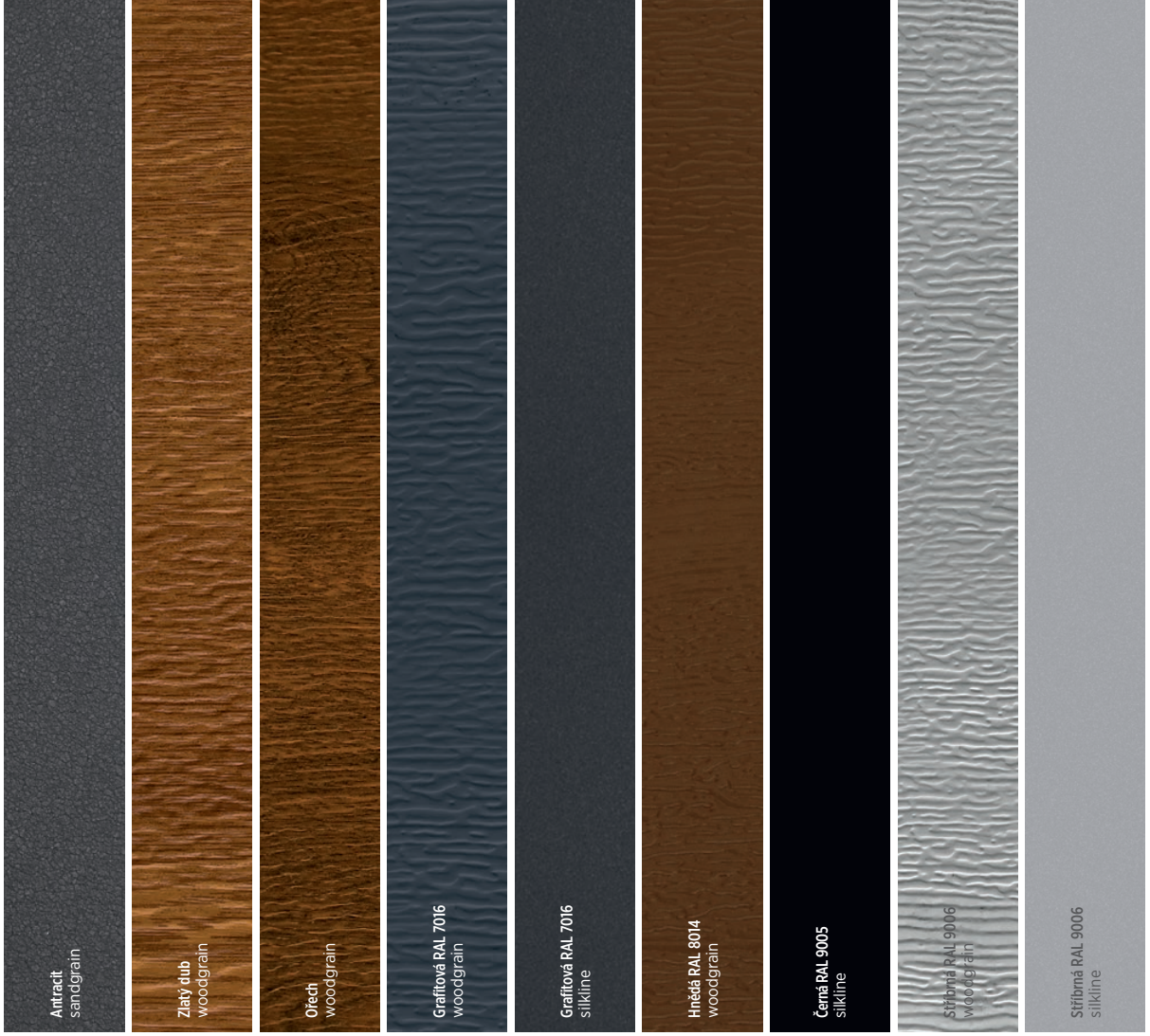

	Antracit sandgrain	Zlatý dub woodgrain	Ořech woodgrain	Grafitová RAL 7016 woodgrain	Grafitová RAL 7016 silkline	Hnědá RAL 8014 woodgrain	Černá RAL 9005 silkline	Stříbrná RAL 9006 woodgrain	Stříbrná RAL 9006 silkline	Bílá RAL 9016 woodgrain	Bílá RAL 9016 silkline
BEZ RELIÉFU	● ▲ ■	■	■	■	● ▲ ■	■	■			■	● ▲ ■
HLUBOKÝ RELIÉF	● ▲ ■	■	■	■	● ▲ ■	■	■			■	● ▲ ■
MĚLKÝ RELIÉF		■	■	■	■	■		■		■	
RELIÉF V									■		
KAZETOVÝ RELIÉF		■								■	

● PRIME
▲ UniTherm
■ UniPro

Všechny panely segmentových vrat se strukturou woodgrain a silkline jsou k dispozici v barvách ze vzorníku RAL.

	Zlatý dub smoothgrain	Ořech smoothgrain	Anthracite Grey 701605-167 smoothgrain	Cream white 137905-167 smoothgrain	Dark Green 612505-167 smoothgrain	Metbrush silver F436-1002 smoothgrain	Silbergrau 116700 smoothgrain	Bílá 915205-168 smoothgrain	Čokoládově hnědá 887505-1167 smoothgrain	Antracit křemen 436-1014 smoothgrain	AnTEAK 3241002-195 smoothgrain	Tmavý dub 2052089-167 smoothgrain
BEZ RELIÉFU	● ▲ ■	● ▲ ■	● ▲ ■	● ▲ ■	● ▲ ■	● ▲ ■	● ▲ ■	● ▲ ■	● ▲ ■	● ▲ ■	● ▲ ■	● ▲ ■
HLUBOKÝ RELIÉF	● ▲ ■	● ▲ ■	■	■	■	■	■	■	■	■	■	■
MĚLKÝ RELIÉF												
RELIÉF V												
KAZETOVÝ RELIÉF												

● PRIME
▲ UniTherm
■ UniPro

Všechny panely segmentových vrat se strukturou woodgrain a silkline jsou k dispozici v barvách ze vzorníku RAL.

	Sheffield oak light F 456-3081 smoothgrain	Sheffield oak grey F 436-3086 smoothgrain	Brusch schwarzbraun F436-1023 smoothgrain	Earl platin 119500 smoothgrain	Black ult-mat PX47097 smoothgrain	Woodec Turner Oak Malt F4703001 smoothgrain	Woodec Sheffield Oak Alpine F4703002 smoothgrain	Woodec Sheffield Oak Concrete F4703003 smoothgrain	Umbragrau F436-60657 smoothgrain	Fenstergrau F436-6066 smoothgrain	Cremeweiss F456-6001 smoothgrain	Anthrazitgrau F436-6003 smoothgrain
BEZ RELIÉFU	● ▲ ■	● ▲ ■	● ▲ ■	● ▲ ■	● ▲ ■	● ▲ ■	● ▲ ■	● ▲ ■	● ▲ ■	● ▲ ■	● ▲ ■	● ▲ ■
HLUBOKÝ RELIÉF	● ▲ ■	● ▲ ■	■	■	■	■	■	■	■	■	■	■
MĚLKÝ RELIÉF												
RELIÉF V												
KAZETOVÝ RELIÉF												

● PRIME
▲ UniTherm
■ UniPro

Tmavě šedé hedvábí 4367003
smoothgrain

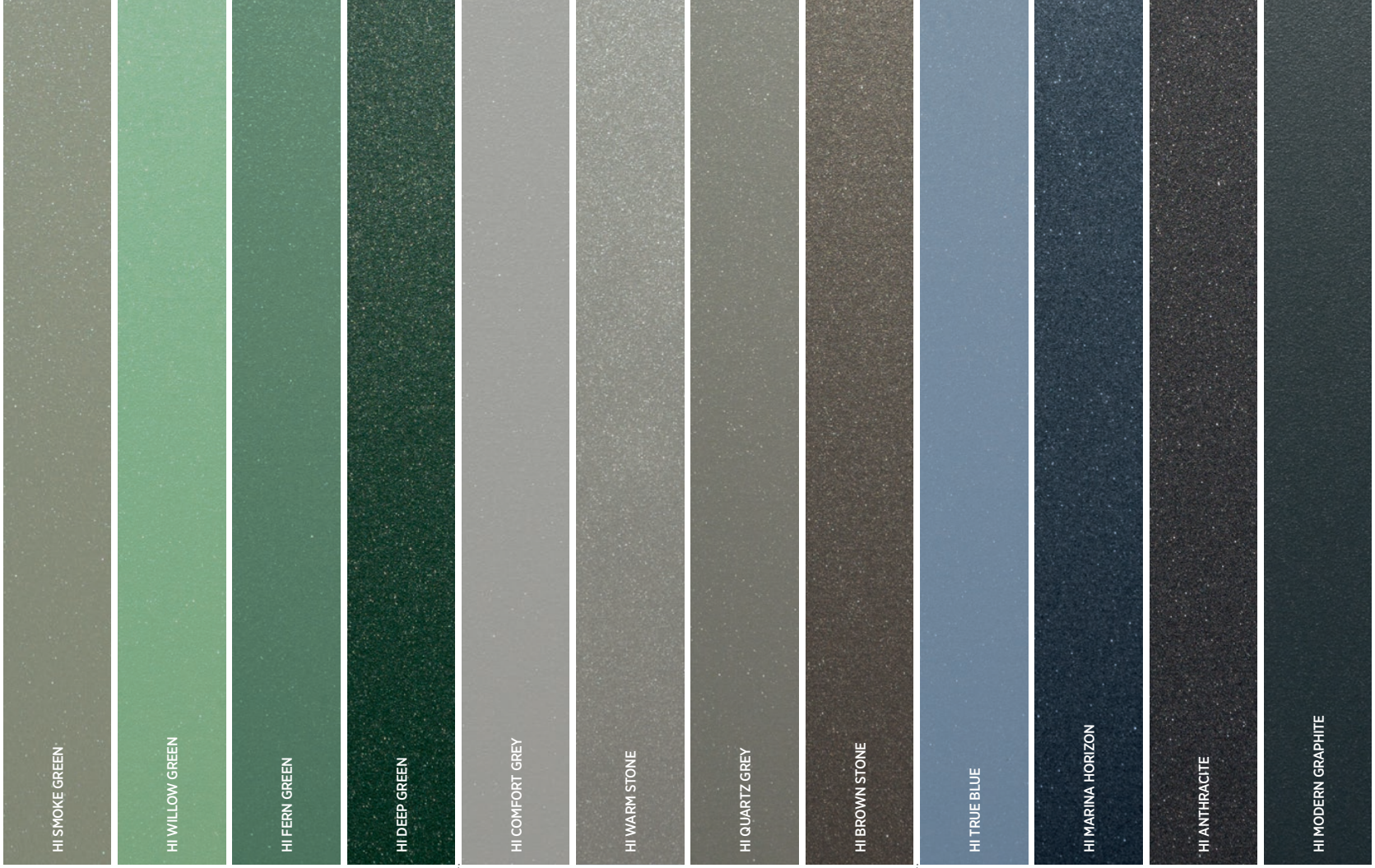

	HIEARTH				HI STONE				HI STEEL			
BEZ RELIÉFU	● ▲ ■	● ▲ ■	● ▲ ■	● ▲ ■	● ▲ ■	● ▲ ■	● ▲ ■	● ▲ ■	● ▲ ■	● ▲ ■	● ▲ ■	● ▲ ■
HLUBOKÝ RELIÉF	● ▲ ■	● ▲ ■	● ▲ ■	● ▲ ■	● ▲ ■	● ▲ ■	● ▲ ■	● ▲ ■	● ▲ ■	● ▲ ■	● ▲ ■	● ▲ ■
MĚLKÝ RELIÉF	■	■	■	■	■	■	■	■	■	■	■	■
RELIÉF V												
KAZETOVÝ RELIÉF												

● PRIME
▲ UniTherm
■ UniPro

HI RUBY

● ▲ ■	● ▲ ■	● ▲ ■	● ▲ ■
● ▲ ■	● ▲ ■	● ▲ ■	● ▲ ■
■	■	■	■

NOVÉ BARVY!

HOME INCLUSIVE 2.0

KOLEKCE BAREV HOME INCLUSIVE 2.0

Dej svému pozemku unikátní charakter díky efektu hloubky barev HI 2.0.

KOLEKCE **KLIK**

Klika KL-2, barva: RAL 9006

Klika KL-2, barva: RAL 1036

Klika KL-2, barva: RAL 1035

Klika KL-2, barva: RAL 7048

Klika KL-2, barva: RAL 9016

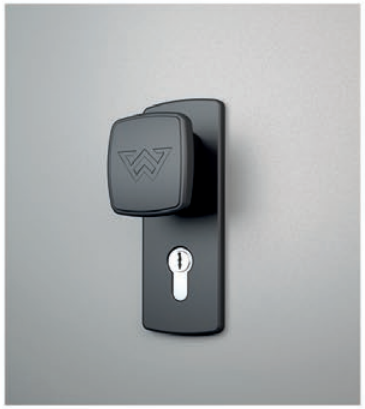

Klika KL-2, barva: RAL 9005

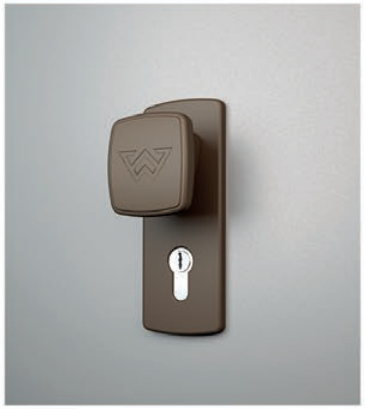

Klika KL-2, barva: RAL 8014

Automatická garážová **vrata**

Pohodlí a bezpečnost vám zaručují automatická garážová vrata. Precizní návrh a konfigurace se spolehlivým pohonnným systémem jsou kompletním zařízením, které učiní vaše všední dny snadnější a lepší. Zárukou jsou dokumentace potvrzující, že vrata splňují požadavky ohledně funkčnosti a bezpečnosti, a nejdůležitější je značka CE pro vrata s pohonem, která je dokladem prohlášení o shodě s náročnými evropskými normami.

Odbornou péči o automatická vrata a jejich správnou funkci zajišťuje záruka EXTENDED CARE. Tato záruka umožňuje prodloužení standardní záruky pro kompletní výrobek – automatická sekční vrata:

- na 5 let pro továrně nakonfigurovaná s pohonem METRO,
- na 3 roky pro továrně nakonfigurovaná s pohonem MOTO.

Záruka EXTENDED CARE
umožňuje prodloužení standardní záruky na:

- 5 let pro kompletní výrobek - továrně nakonfigurovaná automatická sekčních vrata s pohonem **METRO,**
- 3 roky pro kompletní výrobek - továrně nakonfigurovaná automatická sekčních vrata s pohonem **MOTO.**

smart
CONNECTED

DOPŘEJTE SI POHODLÍ A BEZPEČNOST

Idea smartCONNECTED uvádí automatická segmentová vrata WISNIOWSKI do další etapy vývoje výrobků a jejich přizpůsobení stále náročnějším zákazníkům. Na jedné straně je to možnost ovládat tato zařízení chytrým telefonem, na druhé plná kontrola a kontakt s domem z každého místa na světě.
Moderní, bezpečná a spolehlivá rádiová technologie io-homecontrol umožňuje připojení pohonu Metro SMART io k systému TaHoma a Connexoon značky Somfy, díky tomu tento pohon získává další funkce spojením garážových vrat s jinými inteligentními zařízeními v domě.

Jsem
smartCONNECTED

Komplexní ideou, kryjící se za názvem smartCONNECTED, je investice, ze které bude těžit celá rodina, protože díky ní již přístup do domu nebude podmíněn svazkem těžkých klíčů. Rodiče mohou vpustit dítě do domu aniž by opustili kancelář, nebo za několik vteřin zkontrolovat ve svém chytrém telefonu, zda jsou vjezdová vrata uzavřena. Co více, s pomocí algoritmů si inteligentní dům dokáže sám zapamatovat způsob života jeho obyvatel a myslet za ně na provedení základních úkonů, jako je spuštění poplachu nebo pohybového čidla, nebo díky GPS – otevřít vrata chvíli před příjezdem domů.

smart CONNECTED

- Ovládejte vrata a dveře na dálku
- Využívejte možnosti GPS
- Zůstaňte v kontaktu se svým domem

DOPŘEJTE SI POHODLÍ **A BEZPEČNOST**

SCÉNÁŘ VRACÍM SE DOMŮ
Zařízení se automaticky otvírají a alarm je deaktivován, jakmile se přiblížím k domu (díky systému GPS).

SCÉNÁŘ OTEVŘI
Všechny vchody jsou otevřeny.

SPOUŠTĚNÍ JEDNOTLIVÝCH ZAŘÍZENÍ

SCÉNÁŘ ZKONTROLUJ
Kontrola zařízení, která ovládají přístup.

SCÉNÁŘ ODCHÁZÍM Z DOMU
Zavírá všechna zařízení a aktivuje alarm, když odcházím.

SCÉNÁŘ ZAMKNI
Všechny vchody jsou uzamčeny.

WISNIOWSKI POWERED BY somfy.

Idea smartCONNECTED uvádí automatická segmentová vrata WISNIOWSKI do další etapy vývoje výrobků a jejich přizpůsobení stále náročnějším zákazníkům. Na jedné straně je to možnost ovládat tato zařízení chytrým telefonem, na druhé plná kontrola a kontakt s domem z každého místa na světě.
io-homecontrol® umožňuje připojení pohonu Metro SMART io k systému smart home řízenému vybranou centrálou značky Somfy: TaHoma® Premium nebo Connexoon s aplikací Connexoon Access. Vytvoření kompletní chytré domácnosti to je řada výhod a dodatečných funkcí, které poskytují pohodlí každý den.

Pohon **METRO**

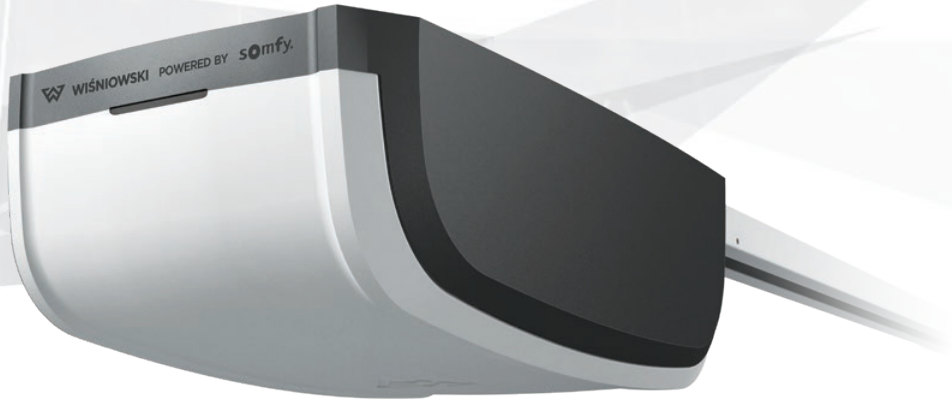

METRO je pohon nové generace. Harmonické spojení síly, krásy a spolehlivosti, navržené na základě výsledků nejmodernějších technologií. Vznikl díky spolupráci značek **WISNIOWSKI** a **Somfy** – světového lídra v oblasti výroby automatiky a řešení automatického řízení domácích zařízení. METRO má výjimečné technické parametry uzavřené v krytu navrženém podle stylistických standardů značky WISNIOWSKI.

Čtyřkanálový vysílač
PULSAR

io homecontrol®

smart CONNECTED

METRO, MOTO

TECHNICKÉ ÚDAJE

WISNIOWSKI POWERED BY somfy

		Moto RTS	Metro RTS	Metro SMART io
Použití	sekční vrata	•	•	•
	výklopná vrata	•	•	•
Snadné programování		•	•	•
Automatická volba pracovních parametrů		•	•	•
Možnost konfigurace		•	•	•
Displej		•	•	–
Bezpečnost	Detekce překážek	•	•	•
	Fotobuňky	•	•	•
Rádiové ovládání	RTS	•	•	–
	io	–	–	•
Nouzové napájení		•	•	•
Počítadlo cyklů		–	•	–(2)
Zabudované signalizační světlo		•	•	•
Další zabezpečení	Mechanická blokáda pojezdového vozíku	•	•	•
Nezávislé, přídavné vnější osvětlení		•	•	•
Záznam posledních poruch		–	•	–(2)
Seřízení hlavy v rozsahu 90 º		•	•	•
Ocelová kolejnice s řetězem nebo řemenem		•	•	•
Inteligentní technologie	Ri-Co	•	•	•
	Connexoon	–	–	•
	TaHoma Premium	•(1)	•(1)	•
Funkce větrání garáže		–	–	•
Dálkové ovládání		vysílač PULSAR	vysílač PULSAR	mobilní aplikace

(1) Ovládání bez zpětné vazby.
(2) Pouze pomocí zařízení Set&Go

io homecontrol®

je moderní, bezpečná a spolehlivá rádiová technologie Somfy, umožňující ovládání zařízení v rámci myšlenky „inteligentního domu". Díky jejímu použití pohon nejen přijímá pokyny od rádiových ovladačů, ale může vysílat rovněž zpětná hlášení. Technologie io-homecontrol umožňuje připojit pohon Metro SMART io do systému TaHoma, díky čemuž tento pohon získává další funkce a propojuje garážová vrata s jinými inteligentními zařízeními v domě.

Pohon **MOTO**

MOTO je pohon, který nabízí bezporuchovou práci s funkcemi charakteristickými pro pohony ekonomického segmentu.
Hlavní vlastnosti a funkce:

- jednoduché programování, zahájení práce v době kratší než 60 sekund,
- ampérmetrická detekce překážek,
- rádiová cesta RTS,
- zabudované signalizační světlo LED,
- kolejnička s řetězem,
- dva druhy pohonu,
- možnost připojení vnějšího signalizačního světla,
- možnost připojení fotobuněk,
- možnost připojení baterií nouzového napájení.

Dvoukanálový vysílač
PULSAR RTS

Kódovací klávesnice Digipad RTS značky Somfy
2kanálová kódovací klávesnice umožňuje ovládání pohonů i rádiových přijímačů. Komunikace rádiovou cestou umožňuje montáž na libovolném místě a nevyžaduje kabely.

PŘÍSLUŠENSTVÍ PRO AUTOMATIKU **GARÁŽOVÝCH VRAT**

Další možností vybavení automatických vrat je zvýšení standardů bezpečnosti a pohodlí.

Set&Go značky Somfy
je zařízení, které uživatele provede všemi etapami konfigurace automatiky ve verzi io-homecontrol. Zařízení se skládá z antény a aplikace pro počítač.

Kódová klávesnice io značky Somfy
umožňuje ovládání pohonů pracujících rádiem přes io, s možností připojení dvou zařízení. Je to přístroj bezdrátový, na omítku, a jeho montáž nepotřebuje kabely. Přístroj je napájen z baterie a má podsvětlená tlačítka.

Nástěnný vysílač RTS značky Somfy
2-Kanálový vysílač umožňuje ovládání pohonů i rádiových přijímačů. Komunikace rádiem umožňuje montáž na libovolném místě a nepotřebuje kabely.

Externí rádiový přijímač značky Somfy
umožňuje ovládání pohonů prostřednictvím vysílače Pulsar. Je to dvoukanálový přístroj, který umožňuje naprogramovat až 16 vysílačů.

Mechanická blokáda pojezdu
je to dodatečné zabezpečení, které po montáži na pojezd zvyšuje bezpečnost vrat.

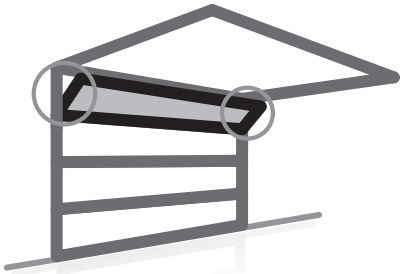

Funkce větrání garáže
je realizována sklopením horního panelu bez nutnosti zvedat vrata. Spodní panel přiléhá k podlaze.

Signalizační světlo
spolupracuje s pohonem METRO.

Baterie nouzového napájení
připojená k pohonu METRO a MOTO umožňuje nouzové provedení několika pracovních cyklů.

Venkovní šifrový zámek
jednokanálový přístroj umožňuje ovládání vrat prostřednictvím kódu. Je určen pro montáž vně budovy, vyžaduje kabeláž.

Fotobuňky
zabezpečují proti neřízenému pohybu křídla vrat, když se v nich objeví překážka.

INSPIRACE

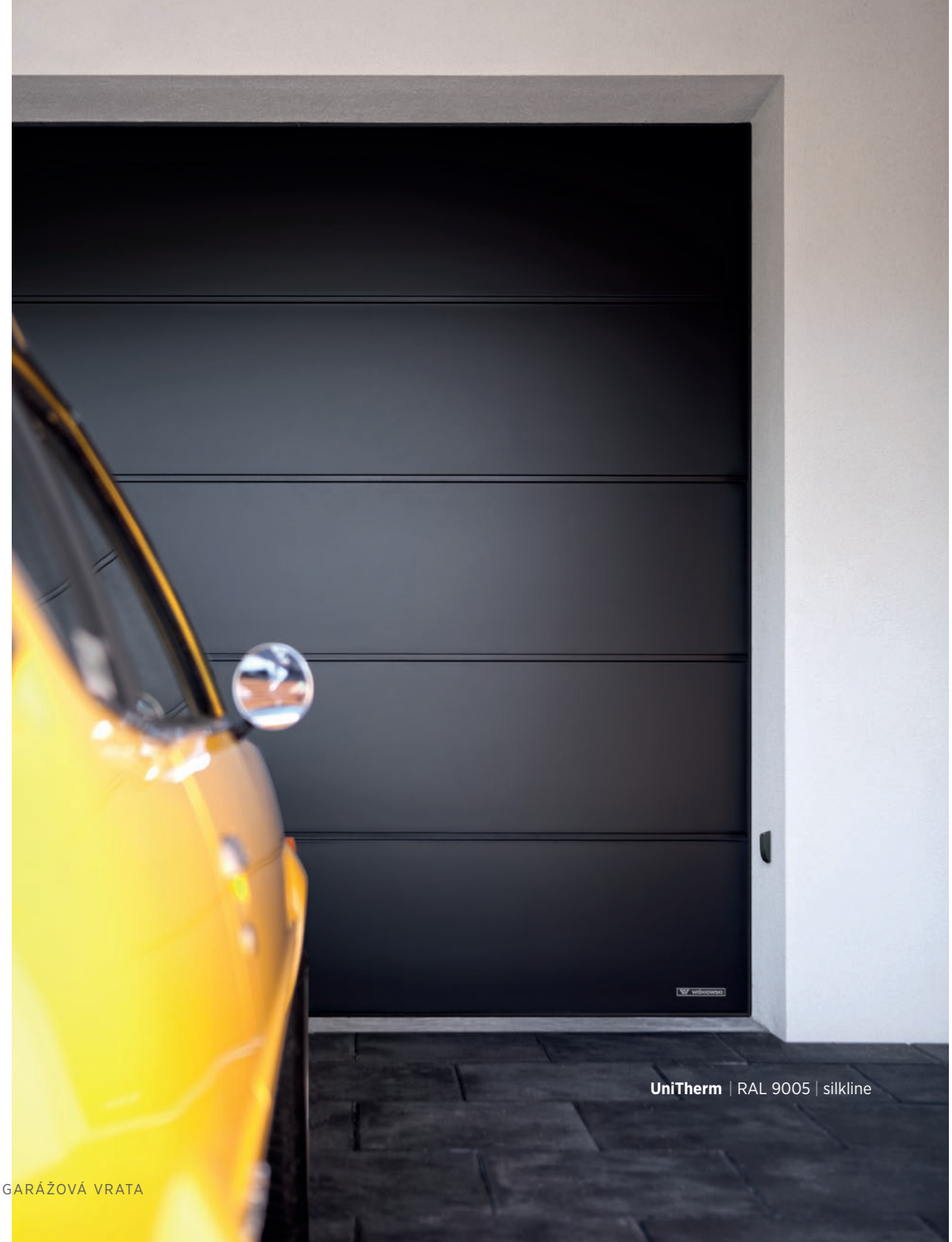

UniTherm | RAL 9005 | silkline

UniPro | HI MODERN GRAPHITE
LUX | AW.10.54 | HI MODERN GRAPHITE
CREO | 310 | HI MODERN GRAPHITE

PRIME | Anthracite Grey | smoothgrain

UniPro | RAL 3000 | silkline
CREO | 345 | Sheffield oak light

INSPIRACE

UniPro | RAL 7040 | woodgrain

PRIME | RAL 2011 | silkline

INSPIRACE

UniTherm | Sheffield oak light | smoothgrain
CREO | 345 | Sheffield oak light

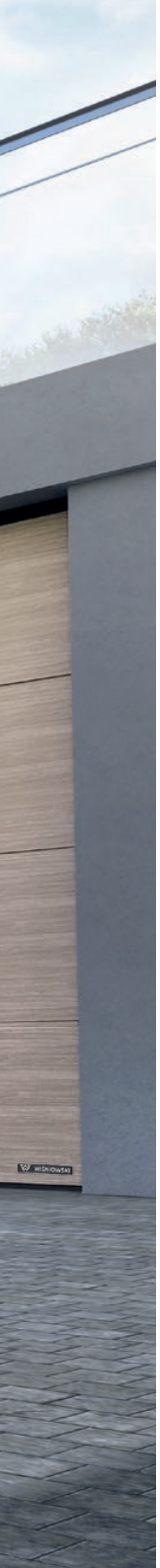

UniPro | Antracit | sandgrain

INSPIRACE

UniPro | Antracyt | sandgrain
DECO | 145 | RAL 7037 | mat struktura

PRIME | RAL 7035 | silkline
CREO | 321 | RAL 7035 | mat struktura

INSPIRACE

postranní dveře | ořech | smoothgrain

UniPro | RAL 7016 | silkline
postranní dveře | RAL 7016

INSPIRACE

UniTherm | RAL 9016 | silkline
CREO | 331 | RAL 9016 | mat struktura

UniTherm | řírodní dub | smoothgrain

UniTherm | HI MODERN GRAPHITE
CREO | 321 | HI MODERN GRAPHITE

INSPIRACE

UniPro Renosystem | RAL 9004 | silkline

UniTherm | Winchester | smoothgrain

UniTherm | HI MODERN GRAPHITE
CREO | 349 | HI MODERN GRAPHITE

PRIME | RAL 7016 | silkline

Technické údaje

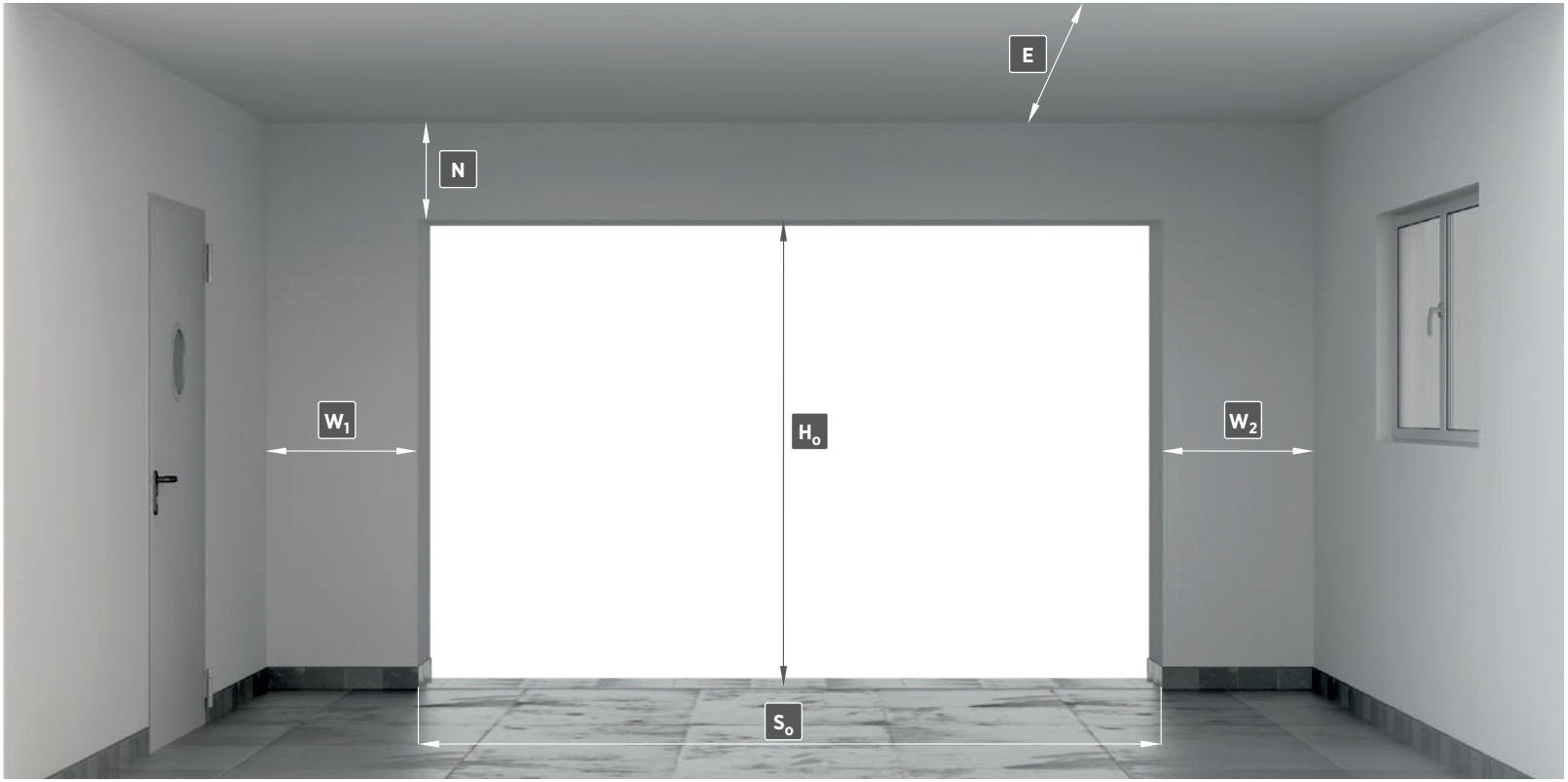

S_o - šířka otvoru, rozměr na zakázku

H_o - výška otvoru, rozměr na zakázku

N - minimální požadovaný překlad

W_1 - minimální potřebný prostor po stranách

W_2 - minimální potřebný prostor po stranách

E - minimální hloubka garáže s volným prostorem pod stropem

TYPY **VEDENÍ**

N – napínací pružiny, vrata s dvojitými horizontálními vodicími kolejničkami,

Sp – zkrutné pružiny montované zepředu na překlad, vrata s dvojitými horizontálními vodicími kolejničkami,

St – zkrutné pružiny montované na konci horizontálních vodicích kolejniček, vrata s dvojitými horizontálními vodicími kolejničkami,

Sj – zkrutné pružiny montované zepředu na překlad, vrata s jednoduchými horizontálními vodicími kolejničkami, (u vrat UniTherm jsou dodatečné kolejničky jako vzpěry)

SpA – vedení pod úhlem, zkrutné pružiny montované zepředu na překlad,

StA – vedení pod úhlem, zkrutné pružiny montované na konci diagonálních kolejniček,

HL – vysoké vedení, zkrutné pružiny montované u překladu,

NP – tažné pružiny montované podél svislých vodicích kolejnic.

DRUHY **PANELŮ SEGMENTOVÝCH VRAT**

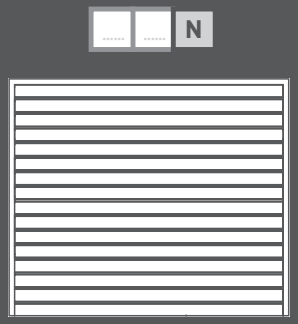

N - mělký reliéf

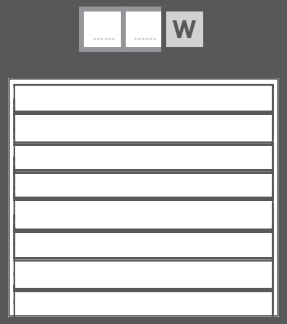

W - hluboký reliéf

G - bez reliéfu

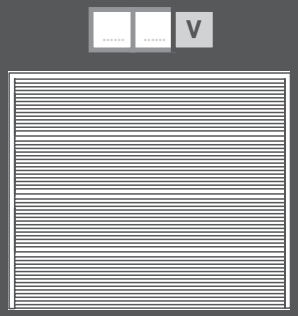

V - reliéf V

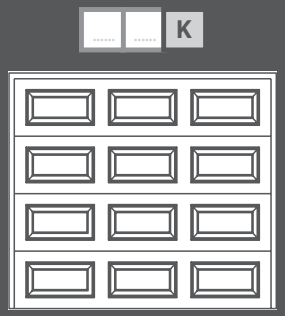

K - kazetový reliéf

TECHNICKÉ ÚDAJE
Vrata UniPro

Minimální rozměry vrat:

- S_o = 1500 [mm] a H_o = 1700 [mm] - vrata N
- S_o = 1500 [mm] a H_o = 1900 [mm] - vrata G, W, V
- S_o = 2230 [mm] a H_o = 1990 [mm] - vrata K

Vedení **Sp**

Dostupný rozsah použití vedení

Výška otvoru[1] (H_O) v [mm] do	**Šířka otvoru**[1] (S_O) v [mm] do																
	2250	2375	2400	2500	2600	2750	3000	3250	3500	3750	4000	4250	4500	4750	5000	5500	6000
2000	■	■	■	■	■	■	■	■	■	■	■	■	■	■	■	■	■
2100	■	■	■	■	■	■	■	■	■	■	■	■	■	■	■	■	■
2125	■	■	■	■	■	■	■	■	■	■	■	■	■	■	■	■	■
2200	■	■	■	■	■	■	■	■	■	■	■	■	■	■	■	■	■
2250	■	■	■	■	■	■	■	■	■	■	■	■	■	■	■	■	■
2375	■	■	■	■	■	■	■	■	■	■	■	■	■	■	■	■	■
2500	■	■	■	■	■	■	■	■	■	■	■	■	■	■	■		
2625	■	■	■	■	■	■	■	■	■	■	■						
2750	■	■	■	■	■	■	■	■	■	■	■						
2875	■	■	■	■	■	■	■	■	■	■							
3000	■	■	■	■	■	■	■	■	■								

[1] - Rozměr na zakázku.

Montážní rozměry

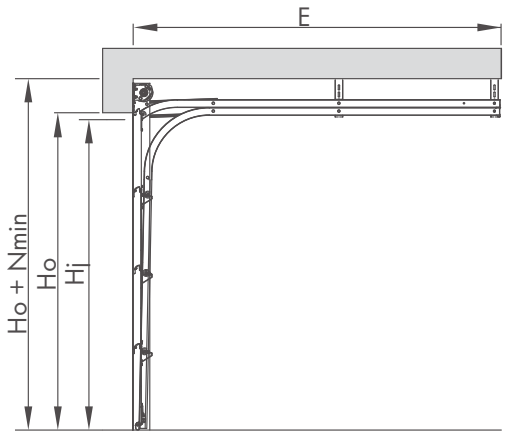

Sp		SSpN		SSpN, SSpG, SSpW, SSpK		SSpG, SSpW	
Barva/Struktura		RAL 8014, RAL 9006, RAL 9016, jiná RAL (woodgrain)		zlatý dub, ořech, RAL 7016, RAL 8014, RAL 9016 panel G, W, K (woodgrain) polep (smoothgrain)		zlatý dub, ořech (smoothgrain), antracit (sandgrain) RAL 7016, RAL 9016, jiný RAL (silkline)	
Rozměr		typový	speciální	typový	speciální	typový	speciální
Nmin		**=200[mm] pro** H_O = 2000 [mm] H_O = 2100 [mm] H_O = 2250 [mm] H_O = 2500 [mm] **=220[mm] pro** H_O = 2125 [mm] H_O = 2200 [mm]	**=200 [mm]**	**=200 [mm] pro** H_O = 2100 [mm] H_O = 2250 [mm] **=220 [mm] pro** H_O = 2125 [mm] H_O = 2200 [mm]	**=200 [mm]**	**=200 [mm] pro** H_O= 2000 [mm] H_O = 2100 [mm] H_O = 2125 [mm] H_O = 2250 [mm] H_O = 2375 [mm] H_O = 2500 [mm] **=220 [mm] pro** H_O = 2200 [mm]	**=200 [mm]**
Sj		S_O - 40 [mm]					
Hj	Ruční	H_O - 160 [mm]					
	Ruční + zachytávač	H_O - 80 [mm]					
	S pohonem	H_O - 50 [mm]					
W1, W2		110 [mm]					
E_{min}	Ruční	H_O + 400 [mm]					
	S pohonem MOTO	L_S + 300 [mm]					
	S pohonem METRO	L_S + 410 [mm]					
L_S		2900 [mm] pro $H_O \leq 2250$; 3500 [mm] pro $H_O > 2250$ a $H_O \leq 2850$; 4500 [mm] pro $H_O > 2850$					

So - šířka otvoru, rozměr na zakázku. Sj - šířka vjezdu po montáži vrat. **Ho - výška otvoru, rozměr na zakázku.** Hj - výška vjezdu po montáži vrat. N - minimální požadovaný překlad. W_1 - minimální požadovaný prostor po stranách. W_2 - minimální požadovaný prostor po stranách. E - minimální hloubka garáže s volným prostorem pod stropem. Ls - délka kolejničky pohonu.

TECHNICKÉ ÚDAJE
Vrata UniPro

Minimální rozměry vrat:

- S_o = 1500 [mm] a H_o = 1700 [mm] - vrata N
- S_o = 1500 [mm] a H_o = 1900 [mm] - vrata G, W, V
- S_o = 2230 [mm] a H_o = 1990 [mm] - vrata K

Vedení **St**

Dostupný rozsah použití vedení

Výška otvoru[1] (H_o) v [mm] do	**Šířka otvoru**[1] (S_o) v [mm] do															
	2250	2375	2400	2500	2600	2750	3000	3250	3500	3750	4000	4250	4500	4750	5000	5500
2000	■	■	■	■	■	■	■	■	■	■	■	■	■	■	■	■
2100	■	■	■	■	■	■	■	■	■	■	■	■	■	■	■	■
2125	■	■	■	■	■	■	■	■	■	■	■	■	■	■	■	■
2200	■	■	■	■	■	■	■	■	■	■	■	■	■	■	■	■
2250	■	■	■	■	■	■	■	■	■	■	■	■	■	■	■	■
2375	■	■	■	■	■	■	■	■	■	■	■	■	■	■	■	■
2500	■	■	■	■	■	■	■	■	■	■	■	■	■	■	■	
2625	■	■	■	■	■	■	■	■	■	■	■					
2750	■	■	■	■	■	■	■	■	■	■	■					
2875	■	■	■	■	■	■	■	■	■	■						
3000	■	■	■	■	■	■	■	■	■							

[1] - Rozměr na zakázku.

Montážní rozměry

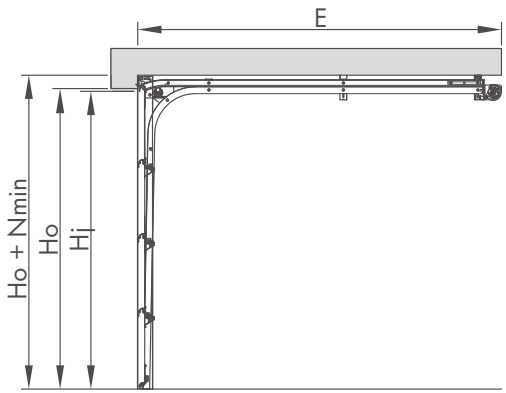

St		SStN, SStG, SStW, SStK	
Barva/Struktura		všechny dostupné kombinace barev a struktur	
Rozměr		typový	speciální
N_{min}	Ruční	100 [mm]	
	S pohonem	140 [mm]	
Sj		S_O - 40 [mm]	
Hj	Ruční	H_O - 160 [mm]	
	Ruční + zachytávač	H_O - 90 [mm]	
	S pohonem	H_O - 90 [mm]	
W1, W2		110 [mm]	
E_{min}	Ruční	H_O + 750 [mm]	
	S pohonem MOTO	L_S + 300 [mm]	
	S pohonem METRO	L_S + 410 [mm]	
L_S		2900 [mm] pro $H_O \leq 2250$; 3500 [mm] pro $H_O > 2250$ a $H_O \leq 2850$; 4500 [mm] pro $H_O > 2850$	

So - šířka otvoru, rozměr na zakázku. Sj - šířka vjezdu po montáži vrat. **Ho - výška otvoru, rozměr na zakázku.** Hj - výška vjezdu po montáži vrat. N - minimální požadovaný překlad. W_1 - minimální požadovaný prostor po stranách. W_2 - minimální požadovaný prostor po stranách. E - minimální hloubka garáže s volným prostorem pod stropem. Ls - délka kolejničky pohonu.

TECHNICKÉ ÚDAJE
Vrata UniPro

Minimální rozměry vrat:

- S_o = 1500 [mm] a H_o = 1700 [mm] - vrata N
- S_o = 1500 [mm] a H_o = 1900 [mm] - vrata G, W, V
- S_o = 2230 [mm] a H_o = 1990 [mm] - vrata K

Vedení **Sj**

Dostupný rozsah použití vedení

Výška otvoru[1] (H_o) v [mm] do	**Šířka otvoru**[1] (S_o) v [mm] do															
	2250	2375	2400	2500	2600	2750	3000	3250	3500	3750	4000	4250	4500	4750	5000	5500
2000	■	■	■	■	■	■	■	■	■	■	■	■	■	■	■	■
2100	■	■	■	■	■	■	■	■	■	■	■	■	■	■	■	■
2125	■	■	■	■	■	■	■	■	■	■	■	■	■	■	■	■
2200	■	■	■	■	■	■	■	■	■	■	■	■	■	■	■	■
2250	■	■	■	■	■	■	■	■	■	■	■	■	■	■	■	■
2375	■	■	■	■	■	■	■	■	■	■	■	■	■	■	■	■
2500	■	■	■	■	■	■	■	■	■	■	■	■	■	■	■	
2625	■	■	■	■	■	■	■	■	■	■	■					
2750	■	■	■	■	■	■	■	■	■	■	■					
2875	■	■	■	■	■	■	■	■	■	■						
3000	■	■	■	■	■	■	■	■	■							

[1] - Rozměr na zakázku.

Montážní rozměry

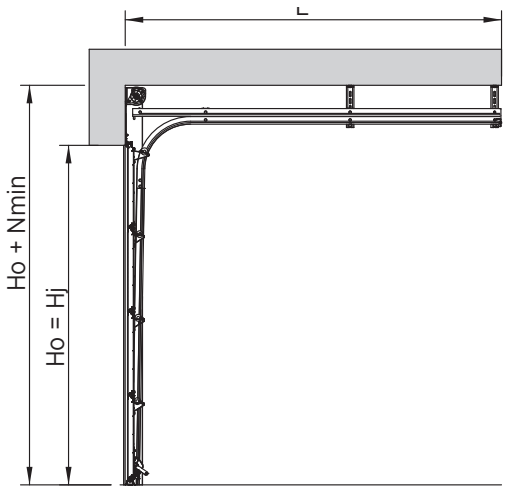

Sj		SSjN		SSjN, SSjG, SSjW, SSjK		SSjG, SSjW	
Barva/Struktura		RAL 8014, RAL 9006, RAL 9016, jiná RAL (woodgrain)		zlatý dub, ořech, RAL 7016, RAL 8014, RAL 9016 panel G, W, K (woodgrain) polep (smoothgrain)		zlatý dub, ořech (smoothgrain), antracit (sandgrain) RAL 7016, RAL 9016, jiný RAL (silkline)	
Rozměr		typový	speciální	typový	speciální	typový	speciální
N_{min}		**=400[mm] pro** H_O = 2000 [mm] H_O = 2100 [mm] H_O = 2250 [mm] H_O = 2500 [mm] **=420[mm] pro** H_O = 2125 [mm] H_O = 2200 [mm]	**=400 [mm]**	**=400 [mm] pro** H_O = 2100 [mm] H_O = 2250 [mm] **=420 [mm] pro** H_O = 2125 [mm] H_O = 2200 [mm]	**=400 [mm]**	**=400 [mm] pro** H_O= 2000 [mm] H_O = 2100 [mm] H_O = 2125 [mm] H_O = 2250 [mm] H_O = 2375 [mm] H_O = 2500 [mm] **=420 [mm] pro** H_O = 2200 [mm]	**=400 [mm]**
Sj		S_O - 40 [mm]					
Hj	Ruční	$H_j = H_O - 20$ [mm]					
	Ruční + zachytávač						
	S pohonem						
W1, W2		110 [mm]					
E_{min}	Ruční	H_O + 400 [mm]					
	S pohonem MOTO	L_S + 300 [mm]					
	S pohonem METRO	L_S + 410 [mm]					
L_S		2900 [mm] pro $H_O \leq 2250$; 3500 [mm] pro $H_O > 2250$ a $H_O \leq 2850$; 4500 [mm] pro $H_O > 2850$					

So - šířka otvoru, rozměr na zakázku. Sj - šířka vjezdu po montáži vrat. **Ho - výška otvoru, rozměr na zakázku.** Hj - výška vjezdu po montáži vrat. N - minimální požadovaný překlad. W_1 - minimální požadovaný prostor po stranách. W_2 - minimální požadovaný prostor po stranách. E - minimální hloubka garáže s volným prostorem pod stropem. Ls - délka kolejničky pohonu.

TECHNICKÉ ÚDAJE
Vrata UniPro

Minimální rozměry vrat:

- S_o = 1500 [mm] a H_o = 1700 [mm] - vrata N
- S_o = 1500 [mm] a H_o = 1900 [mm] - vrata G, W, V
- S_o = 2230 [mm] a H_o = 1990 [mm] - vrata K

Vedení **N**

Dostupný rozsah použití vedení

Výška otvoru[1] (H_o) v [mm] do	**Šířka otvoru**[1] (S_o) v [mm] do														
	2250	2375	2400	2500	2600	2750	3000	3250	3500	3750	4000	4250	4500	4750	5000
2000	■	■	■	■	■	■	■	■	■	■	■	■	■	■	■
2100	■	■	■	■	■	■	■	■	■	■	■	■	■	■	■
2125	■	■	■	■	■	■	■	■	■	■	■	■	■	■	■
2200	■	■	■	■	■	■	■	■	■	■	■	■	■	■	■
2250	■	■	■	■	■	■	■	■	■	■	■	■	■	■	■
2375	■	■	■	■	■	■	■	■	■	■	■	■	■	■	■
2500	■	■	■	■	■	■	■	■	■	■	■				
2625	■	■	■	■	■	■	■	■	■	■					
2750	■	■	■	■	■	■	■	■	■						
2875	■	■	■	■	■	■	■	■	■						
3000	■	■	■	■	■	■	■	■							

[1] - Rozměr na zakázku.

Montážní rozměry

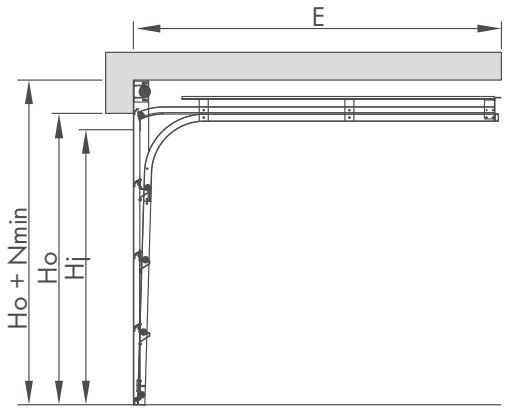

..... N		SNN		SNN, SNG, SNW, SNK		SNG, SNW	
Barva/Struktura		RAL 8014, RAL 9006, RAL 9016, jiná RAL (woodgrain)		zlatý dub, ořech, RAL 7016, RAL 8014, RAL 9016 panel G, W, K (woodgrain) polep (smoothgrain)		zlatý dub, ořech (smoothgrain), antracit (sandgrain) RAL 7016, RAL 9016, jiný RAL (silkline)	
Rozměr		typový	speciální	typový	speciální	typový	speciální
N_{min}		**=220 [mm] pro** H_O = 2100 [mm] H_O = 2125 [mm] H_O = 2200 [mm] H_O = 2250 [mm] **=250 [mm] pro** H_O = 2000 [mm] H_O = 2500 [mm]	**=220 [mm]**	**=200 [mm] pro** H_O = 2100 [mm] H_O = 2250 [mm] **=240 [mm] pro** H_O = 2125 [mm] H_O = 2200 [mm]	**=220 [mm]**	**=220 [mm] pro** H_O= 2000 [mm] H_O = 2100 [mm] H_O = 2125 [mm] H_O = 2250 [mm] H_O = 2375 [mm] H_O = 2500 [mm] **=240 [mm] pro** H_O = 2200 [mm]	**=220 [mm]**
Sj		So - 40 [mm]					
Hj		H_O - 130 [mm]					
	Ruční + zachytávač	H_O - 80 [mm]					
	S pohonem						
W1, W2		110 [mm]					
Emin	Ruční	H_O + 800 [mm]					
	S pohonem MOTO	L_S + 300 [mm]					
	S pohonem METRO	L_S + 410 [mm]					
L_S		2900 [mm] pro $H_O \leq 2250$; 3500 [mm] pro $H_O > 2250$ a $H_O \leq 2850$; 4500 [mm] pro $H_O > 2850$					

So - šířka otvoru, rozměr na zakázku. Sj - šířka vjezdu po montáži vrat. **Ho - výška otvoru, rozměr na zakázku.** Hj - výška vjezdu po montáži vrat. N - minimální požadovaný překlad. W_1 - minimální požadovaný prostor po stranách. W_2 - minimální požadovaný prostor po stranách. E - minimální hloubka garáže s volným prostorem pod stropem. Ls - délka kolejničky pohonu.

TECHNICKÉ ÚDAJE
Vrata UniPro

Minimální rozměry vrat:

- S_o = 1500 [mm] a H_o = 1700 [mm] - vrata N
- S_o = 1500 [mm] a H_o = 1900 [mm] - vrata G, W, V
- S_o = 2230 [mm] a H_o = 1990 [mm] - vrata K

Vedení **StA**

Dostupný rozsah použití vedení

Výška otvoru[1] (H_O) v [mm] do	**Šířka otvoru**[1] (S_O) v [mm] do															
	2250	2375	2400	2500	2600	2750	3000	3250	3500	3750	4000	4250	4500	4750	5000	5500
2000	■	■	■	■	■	■	■	■	■	■	■	■	■	■	■	■
2100	■	■	■	■	■	■	■	■	■	■	■	■	■	■	■	■
2125	■	■	■	■	■	■	■	■	■	■	■	■	■	■	■	■
2200	■	■	■	■	■	■	■	■	■	■	■	■	■	■	■	■
2250	■	■	■	■	■	■	■	■	■	■	■	■	■	■	■	■
2375	■	■	■	■	■	■	■	■	■	■	■	■	■	■	■	■
2500	■	■	■	■	■	■	■	■	■	■	■	■	■	■	■	
2625	■	■	■	■	■	■	■	■	■	■	■					

[1] - Rozměr na zakázku.

Montážní rozměry

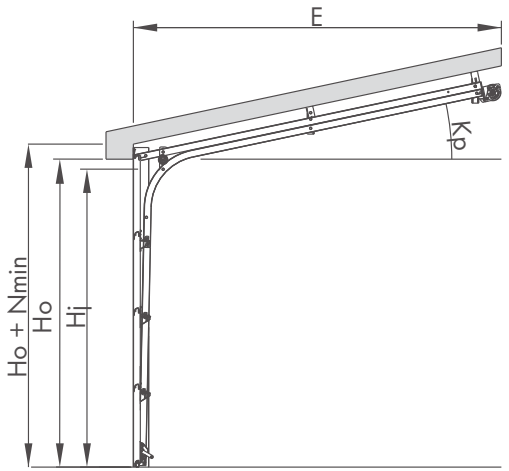

StA	N_{min}		H_j			S_j	W_1,W_2
Kp	ruční	automatická	ruční	ruční + zachytávač	automatická		
stupně [°]	[mm]	[mm]	[mm]	[mm]	[mm]	[mm]	[mm]
2	140	170	H_O - 100	H_O - 80	H_O - 70	S_O - 40	110
3	135	165	H_O - 110	H_O - 90	H_O - 70		
4	130	160	H_O - 120	H_O - 90	H_O - 70		
5	120	150	H_O - 130	H_O - 90	H_O - 70		
6	110	140	H_O - 140	H_O - 90	H_O - 70		
7	110	140	H_O - 140	H_O - 90	H_O - 70		
8	100	130	H_O - 140	-	H_O - 70		
9	100	120	H_O - 140	-	H_O - 70		
10	100	110	H_O - 140	-	H_O - 70		
11 až 20	100	100	H_O - 140	-	H_O - 60		

Minimální hloubka garáže

E_{min}
Automatická: Emin=cos(K_p) x Emin'
Ruční: Emin=cos(K_p) x (H_o+30+450)
H_o - výška otvoru
Emin' - hodnota vybraná z tabulky podle automatu a H_o
Kp - Úhel sklonu stropu vůči podlaze

Pohon	$E_{min'}$	Výška H_o
MOTO	3200	0 - 2250
	3800	2251 - 3000
	4800	2851 - 3150
METRO	3310	0 - 2250
	3910	2251 - 2850
	4910	2851 - 3150

So - šířka otvoru, rozměr na zakázku. Sj - šířka vjezdu po montáži vrat. **Ho - výška otvoru, rozměr na zakázku.** Hj - výška vjezdu po montáži vrat. N - minimální požadovaný překlad. W_1 - minimální požadovaný prostor po stranách. W_2 - minimální požadovaný prostor po stranách. E - minimální hloubka garáže s volným prostorem pod stropem. Ls - délka kolejničky pohonu.

TECHNICKÉ ÚDAJE
Vrata UniPro

Minimální rozměry vrat:

- S_o = 1500 [mm] a H_o = 1700 [mm] - vrata N
- S_o = 1500 [mm] a H_o = 1900 [mm] - vrata G , W , V
- S_o = 2230 [mm] a H_o = 1990 [mm] - vrata K

Vedení **SpA**

Dostupný rozsah použití vedení

Výška otvoru[1] (H_O) v [mm] do	**Šířka otvoru**[1] (S_O) v [mm] do														
	2250	2375	2400	2500	2600	2750	3000	3250	3500	3750	4000	4250	4500	4750	5000
2000	■	■	■	■	■	■	■	■	■	■	■	■	■	■	■
2100	■	■	■	■	■	■	■	■	■	■	■	■	■	■	■
2125	■	■	■	■	■	■	■	■	■	■	■	■	■	■	■
2200	■	■	■	■	■	■	■	■	■	■	■	■	■	■	■
2250	■	■	■	■	■	■	■	■	■	■	■	■	■	■	■
2375	■	■	■	■	■	■	■	■	■	■	■	■	■	■	■
2500	■	■	■	■	■	■	■	■	■	■	■				
2625	■	■	■	■	■	■	■	■	■	■					

[1] - Rozměr na zakázku.

Montážní rozměry

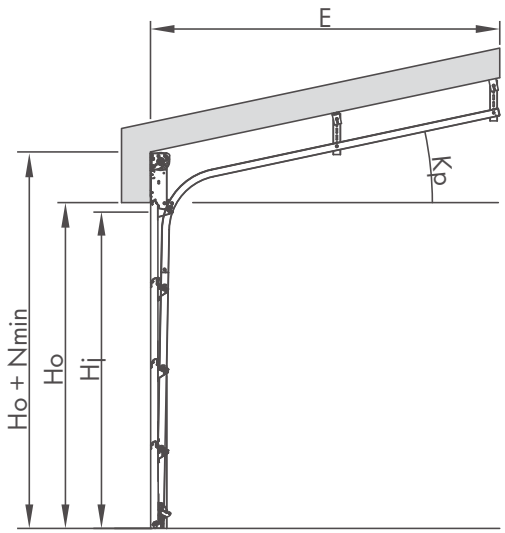

SpA	N_{min}		H_j		S_j	W_1,W_2
Kp	ruční	automatická	ruční	automatická		
stupně [°]	[mm]	[mm]	[mm]	[mm]	[mm]	[mm]
2 až 3	360	390	H_O - 50	H_O - 20	S_O - 40	110
4	350	380	H_O - 50	H_O - 20		
5 až 6	350	370	H_O - 50	H_O - 20		
7	350	360	H_O - 50	H_O - 20		
8 až 20	350	350	H_O - 50	H_O - 20		

Minimální hloubka garáže

E_{min}
Automatická: Emin=cos(K_p) x Emin'
Ruční: Emin=cos(K_p) x (H_o+30+450)
H_o - výška otvoru
Emin' - hodnota vybraná z tabulky podle automatu a H_o
Kp - Úhel sklonu stropu vůči podlaze

Pohon	$E_{min'}$	Výška H_o
MOTO	3200	0 - 2250
	3800	2251 - 3000
	4800	2851 - 3150
METRO	3310	0 - 2250
	3910	2251 - 2850
	4910	2851 - 3150

So - šířka otvoru, rozměr na zakázku. Sj - šířka vjezdu po montáži vrat. **Ho - výška otvoru, rozměr na zakázku.** Hj - výška vjezdu po montáži vrat. N - minimální požadovaný překlad. W_1 - minimální požadovaný prostor po stranách. W_2 - minimální požadovaný prostor po stranách. E - minimální hloubka garáže s volným prostorem pod stropem. Ls - délka kolejničky pohonu.

TECHNICKÉ ÚDAJE
Vrata UniPro

Minimální rozměry vrat:

- S_o = 1500 [mm] a H_o = 1955 [mm] - vrata G, W, V, N
- S_o = 2230 [mm] a H_o = 2040 [mm] - vrata K

Vedení **HL**

Dostupný rozsah použití vedení

Výška otvoru[1] (H_o) v [mm] do	**Šířka otvoru**[1] (S_o) v [mm] do															
	2250	2375	2400	2500	2600	2750	3000	3250	3500	3750	4000	4250	4500	4750	5000	5500
2000	■	■	■	■	■	■	■	■	■	■	■	■	■	■	■	■
2100	■	■	■	■	■	■	■	■	■	■	■	■	■	■	■	■
2125	■	■	■	■	■	■	■	■	■	■	■	■	■	■	■	■
2200	■	■	■	■	■	■	■	■	■	■	■	■	■	■	■	■
2250	■	■	■	■	■	■	■	■	■	■	■	■	■	■	■	■
2375	■	■	■	■	■	■	■	■	■	■	■	■	■	■	■	■
2500	■	■	■	■	■	■	■	■	■	■	■	■	■	■	■	
2625	■	■	■	■	■	■	■	■	■	■	■					
2750	■	■	■	■	■	■	■	■	■	■	■					
2875	■	■	■	■	■	■	■	■	■	■						
3000	■	■	■	■	■	■	■	■	■							

[1] - Rozměr na zakázku.

Montážní rozměry

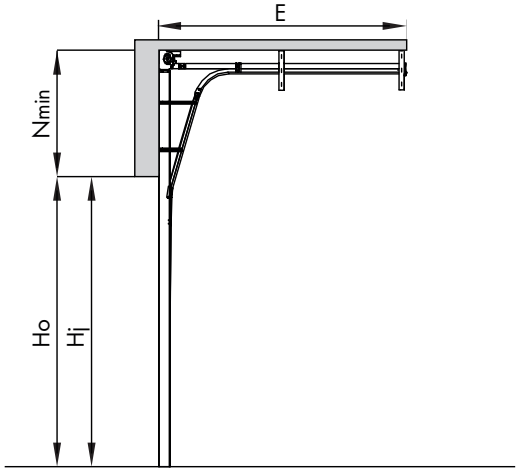

HL		SHLN, SHLG, SHLW, SHLK	
Barva/Struktura		všechny dostupné kombinace barev a struktur	
Rozměr		typový	speciální
N_{min}	Ruční	400 < N ≤ 1300	
	S pohonem		
Sj		S_O - 40 [mm]	
Hj	Ruční	H_O – 20 [mm]	
	S pohonem		
W1, W2		110 [mm]	
E_{min}	Ruční	H_O - 0,8 x N+645 [mm]	
	S pohonem MOTO	3200 [mm] pro H_O ≤ 2080; 3800 [mm] pro 2080 < H_O ≤ 2680; 4800 [mm] pro H_O > 2680	
	S pohonem METRO	3310 [mm] pro H_O ≤ 2080; 3910 [mm] pro 2080 < H_O ≤ 2680; 4910 [mm] pro H_O > 2680	

So - šířka otvoru, rozměr na zakázku. Sj - šířka vjezdu po montáži vrat. **Ho - výška otvoru, rozměr na zakázku.** Hj - výška vjezdu po montáži vrat. N - minimální požadovaný překlad. W_1 - minimální požadovaný prostor po stranách. W_2 - minimální požadovaný prostor po stranách. E - minimální hloubka garáže s volným prostorem pod stropem. Ls - délka kolejničky pohonu.

TECHNICKÉ ÚDAJE
Vrata UniPro

Minimální rozměry vrat:

- S_o = 1500 [mm] a H_o = 1800 [mm] - vrata N, G, W, V
- S_o = 2230 [mm] a H_o = 1990 [mm] - vrata K

Vedení **SNP**

Dostupný rozsah použití vedení

Výška otvoru[1] (H_o) v [mm] do	**Šířka otvoru**[1] (S_o) v [mm] do												
	2250	2375	2400	2500	2600	2750	3000	3250	3500	3750	4000	4250	4500
2000	■	■	■	■	■	■	■	■	■	■	■	■	■
2100	■	■	■	■	■	■	■	■	■	■	■	■	■
2125	■	■	■	■	■	■	■	■	■	■	■	■	■
2200	■	■	■	■	■	■	■	■	■	■	■	■	
2250	■	■	■	■	■	■	■	■	■	■	■	■	
2375	■	■	■	■	■	■	■	■	■	■	■	■	
2500	■	■	■	■	■	■	■	■	■	■			

[1] - Objednávkový rozměr.

Montážní rozměry

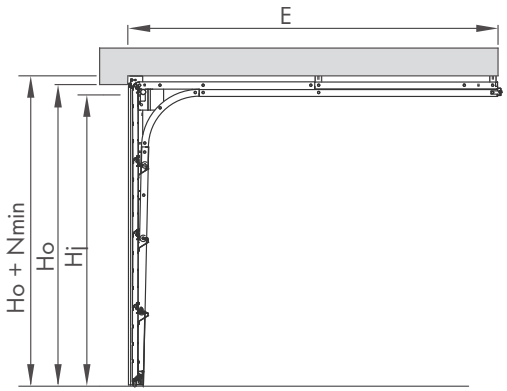

SN		SNPN, SNPG, SNPW, SNPK	
Barva/Struktura		všechny dostupné kombinace barev a struktur	
Rozměr		typový	speciální
N_{min}	Ruční	90 [mm]	
	S pohonem MOTO	100 [mm]	
	S pohonem METRO	100 [mm]	
Sj		S_O - 40 [mm]	
Hj	Ruční + zachytávač (standard)	H_O - 60 [mm]	
	S pohonem	H_O - 60 [mm]	
W1, W2		100 [mm]	
E_{min}	Ruční	H_O + 600 [mm]	
	S pohonem MOTO	L_S + 300 [mm]	
	S pohonem METRO	L_S + 410 [mm]	
L_S		2900 [mm] pro $H_O \leq 2250$; 3500 [mm] pro $H_O > 2250$ a $H_O \leq 2850$; 4500 [mm] pro $H_O > 2850$	

So - šířka otvoru, objednací rozměr. Sj - světlí šířka průjezdu po namontování vrat. **Ho - výška otvoru, objednací rozměr.** Hj - světlá výška průjezdu po namontování vrat.
N - minimální požadovaný překlad. W_1 - minimální požadovaný boční prostor. W_2 - minimální požadovaný boční prostor. E - minimální hloubka garáže s volným prostorem pod stropem. Ls - délka kolejnice pohonu.

TECHNICKÉ ÚDAJE
Vrata UniPro Nano80

Minimální rozměry vrat:

- S_o = 1500 [mm] a H_o = 1955 [mm] - vrata G, W, V, N
- S_o = 2230 [mm] a H_o = 2040 [mm] - vrata K

Vedení **Nano80**

Dostupný rozsah použití vedení

Výška otvoru[1] (H_o) v [mm] do	**Šířka otvoru**[1] (S_o) v [mm] do															
	2250	2375	2400	2500	2600	2750	3000	3250	3500	3750	4000	4250	4500	4750	5000	5500
2000	■	■	■	■	■	■	■	■	■	■	■	■	■	■	■	■
2100	■	■	■	■	■	■	■	■	■	■	■	■	■	■	■	■
2125	■	■	■	■	■	■	■	■	■	■	■	■	■	■	■	■
2200	■	■	■	■	■	■	■	■	■	■	■	■	■	■	■	■
2250	■	■	■	■	■	■	■	■	■	■	■	■	■	■	■	■
2375	■	■	■	■	■	■	■	■	■	■	■	■	■	■	■	■
2500	■	■	■	■	■	■	■	■	■	■	■	■	■	■	■	
2625	■	■	■	■	■	■	■	■	■	■	■					
2750	■	■	■	■	■	■	■	■	■	■	■					
2875	■	■	■	■	■	■	■	■	■	■						
3000	■	■	■	■	■	■	■	■	■							

[1] - Rozměr na zakázku.

Montážní rozměry

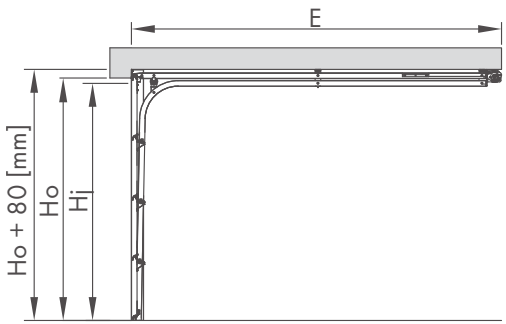

Nano80		SStN, SStG, SStW, SStK	
Barva/Struktura		všechny dostupné kombinace barev a struktur	
Rozměr		typový	speciální
N_{min}	S pohonem	80 [mm]	
Sj		S_O - 40 [mm]	
Hj	S pohonem MOTO	H_O - 80 [mm]	
	S pohonem METRO	H_O - 80 [mm]	
W1, W2		110 [mm]	
E_{min}	S pohonem MOTO	L_S + 600 [mm]	
	S pohonem METRO	L_S + 600 [mm]	
L_S		2900 [mm] pro $H_O \leq 2250$; 3500 [mm] pro $H_O > 2250$ a $H_O \leq 2850$; 4500 [mm] pro $H_O > 2850$	

So - šířka otvoru, rozměr na zakázku. Sj - šířka vjezdu po montáži vrat. **Ho - výška otvoru, rozměr na zakázku.** Hj - výška vjezdu po montáži vrat. N - minimální požadovaný překlad. W_1 - minimální požadovaný prostor po stranách. W_2 - minimální požadovaný prostor po stranách. E - minimální hloubka garáže s volným prostorem pod stropem. Ls - délka kolejničky pohonu.

TECHNICKÉ ÚDAJE
Vrata UniPro RenoSystem

Minimální rozměry vrat:
- S_o = 1500 [mm] a H_o = 1700 [mm] - vrata N
- S_o = 1500 [mm] a H_o = 1900 [mm] - vrata G, W, V

Vedení **St**

Dostupný rozsah použití vedení

Výška otvoru (H_O) v [mm] do	**Šířka otvoru** (S_O) v [mm] do														
	2250	2375	2400	2500	2600	2750	3000	3250	3500	3750	4000	4250	4500	4750	5000
2000	■	■	■	■	■	■	■	■	■	■	■	■	■	■	■
2100	■	■	■	■	■	■	■	■	■	■	■	■	■	■	■
2125	■	■	■	■	■	■	■	■	■	■	■	■	■	■	■
2200	■	■	■	■	■	■	■	■	■	■	■	■	■	■	■
2250	■	■	■	■	■	■	■	■	■	■	■	■	■	■	■
2375	■	■	■	■	■	■	■	■	■	■	■	■	■	■	■
2500	■	■	■	■	■	■	■	■	■	■	■				
2625	■	■	■	■	■	■	■	■	■	■					
2750	■	■	■	■	■	■	■	■	■						
2875	■	■	■	■	■	■	■	■	■						

Montážní rozměry

Montáž za otvorem - kryt za otvorem

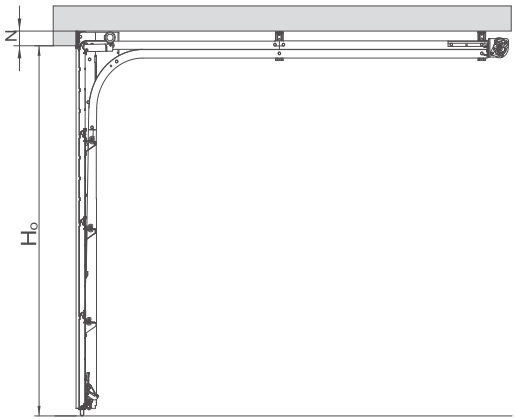

Montáž do otvoru - kryt v otvoru

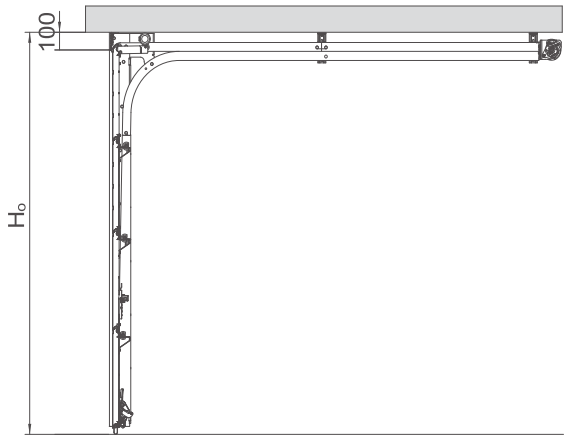

Montáž do otvoru - kryt před otvorem

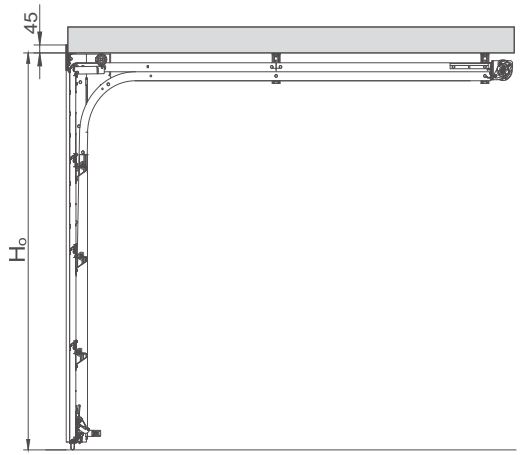

St		Montáž za otvor	Montáž do otvoru
Sj		So – 240 [mm] + W_1 + W_2	So – 240 [mm]
Hj	ruční	H_O – 210 [mm] + N	H_O – 210 [mm]
	ruční + zachytávač [1]	H_O – 150 [mm] + N	H_O – 150 [mm]
	s pohonem [1]	H_O – 160 [mm] + N	H_O – 160 [mm]
N_{min}		0 [mm]	0 [mm]
W_{1min}, W_{2min}		0 [mm]	0 [mm]

So - šířka otvoru, rozměr na zakázku. Sj - šířka vjezdu po montáži vrat. **Ho - výška otvoru, rozměr na zakázku.** Hj - výška vjezdu po montáži vrat. N - minimální požadovaný překlad. W_1 - minimální požadovaný prostor po stranách. W_2 - minimální požadovaný prostor po stranách. E - minimální hloubka garáže s volným prostorem pod stropem. Ls - délka kolejničky pohonu.
[1] - V případě použití zámku ve vratech vybavených bezpečnostní brzdou Hj = Ho-190 [mm] + N

TECHNICKÉ ÚDAJE
Vrata UniTherm

Minimální rozměry vrat: So = 2000 [mm] a Ho = 1800 [mm]

Dostupný rozsah použití vedení

Výška otvoru[1] (H_O) v [mm] do	**Šířka otvoru**[1] (S_O) v [mm] do																
	2250	2375	2400	2500	2600	2750	3000	3250	3500	3750	4000	4250	4500	4750	5000	5500	6000
2000																	
2100																	
2125																	
2200																	
2250																	
2375																	
2500																	
2625																	
2750																	
2875																	
3000																	

[1] - Rozměr na zakázku.

Montážní rozměry

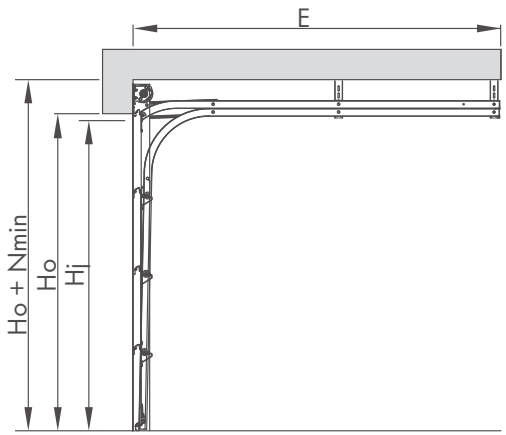

UniTherm		SSp
Sj		S_O - 40 [mm]
Hj	Ruční	H_O - 280 [mm]
	Ruční + Zachytávač	H_O - 140 [mm]
	S pohonem MOTO	H_O - 100 [mm]
	S pohonem METRO	H_O - 100 [mm]
W_{1min}, W_{2min}		110 [mm]
E_{min}	Ruční	H_O + 400 [mm]
	S pohonem MOTO	L_S + 300
	S pohonem METRO	L_S + 410
L_S		2900 [mm] pro $H_O \leq 2250$; 3500 [mm] pro $H_O > 2250$ a $H_O \leq 2850$; 4500 [mm] pro $H_O > 2850$

Minimální výška překladu

Typová výška vrat [mm]	**Nmin** [mm]	
	SSp	
	Ruční	**Automatická**
2000	200	**200**
2100	200	**200**
2125	200	**200**
2200	220	**220**
2250	200	**200**
2375	200	**200**
2500	200	**200**
Netypová výška vrat	200	**200**

So - šířka otvoru, rozměr na zakázku. Sj - šířka vjezdu po montáži vrat. **Ho - výška otvoru, rozměr na zakázku.** Hj - výška vjezdu po montáži vrat. N - minimální požadovaný překlad. W_1 - minimální požadovaný prostor po stranách. W_2 - minimální požadovaný prostor po stranách. E - minimální hloubka garáže s volným prostorem pod stropem. Ls - délka kolejničky pohonu.

TECHNICKÉ ÚDAJE
Vrata UniTherm

Minimální rozměry vrat: So = 2000 [mm] a Ho = 1800 [mm]

Vedení **St**

Vedení **Sj**

Dostupný rozsah použití vedení

Výška otvoru[1] (H_O) v [mm] do	**Šířka otvoru**[1] (S_O) v [mm] do															
	2250	2375	2400	2500	2600	2750	3000	3250	3500	3750	4000	4250	4500	4750	5000	5500
2000																
2100																
2125																
2200																
2250																
2375																
2500																
2625																
2750																
2875																
3000																

[1] - Rozměr na zakázku.

Montážní rozměry

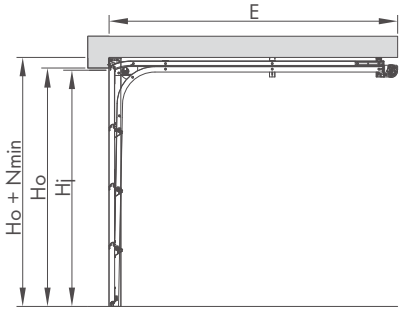

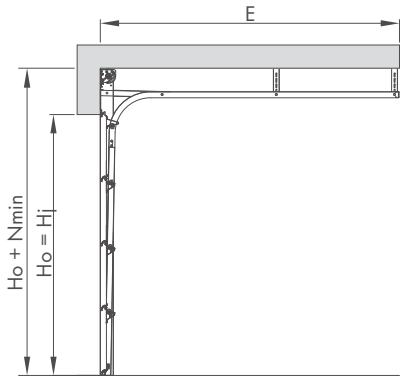

UniTherm		SSt	SSj
Sj		S_O - 40 [mm]	S_O - 40 [mm]
Hj	Ruční	H_O - 190 [mm]	–
	Ruční + Zachytávač	H_O - 140 [mm]	H_O
	S pohonem MOTO	H_O - 140 [mm]	H_O
	S pohonem METRO	H_O - 140 [mm]	H_O
W_{1min}, W_{2min}		110 [mm]	
E_{min}	Ruční	H_O + 750 [mm]	H_O + 400 [mm]
	S pohonem MOTO	L_S + 300	
	S pohonem METRO	L_S + 410	
L_S		2900 [mm] pro $H_O \leq 2250$; 3500 [mm] pro $H_O > 2250$ a $H_O \leq 2850$; 4500 [mm] pro $H_O > 2850$	

Minimální výška překladu

Výška výška vrat [mm]	**Nmin** [mm]			
	SSt		**SSj**	
	Ruční	**Automatická**	Ruční	**Automatická**
2000	105	**140**	400	**400**
2100	105	**140**	400	**400**
2125	105	**140**	400	**400**
2200	115	**150**	410	**410**
2250	105	**140**	400	**400**
2375	105	**140**	400	**400**
2500	105	**140**	400	**400**
Netypová výška vrat	105	**140**	400	**400**

So - šířka otvoru, rozměr na zakázku. Sj - šířka vjezdu po montáži vrat. **Ho - výška otvoru, rozměr na zakázku.** Hj - výška vjezdu po montáži vrat. N - minimální požadovaný překlad. W_1 - minimální požadovaný prostor po stranách. W_2 - minimální požadovaný prostor po stranách. E - minimální hloubka garáže s volným prostorem pod stropem. Ls - délka kolejničky pohonu.

TECHNICKÉ ÚDAJE
Vrata PRIME

Minimální rozměry vrat: So = 2000 [mm] a Ho = 1900 [mm]

Vedení **Sp**

Dostupný rozsah použití vedení

Výška otvoru[1] (H_O) v [mm] do	**Šířka otvoru**[1] (S_O) v [mm] do																
	2250	2375	2400	2500	2600	2750	3000	3250	3500	3750	4000	4250	4500	4750	5000	5500	6000
2000	■	■	■	■	■	■	■	■	■	■	■	■	■	■	■	■	■
2100	■	■	■	■	■	■	■	■	■	■	■	■	■	■	■	■	■
2125	■	■	■	■	■	■	■	■	■	■	■	■	■	■	■	■	■
2200	■	■	■	■	■	■	■	■	■	■	■	■	■	■	■	■	■
2250	■	■	■	■	■	■	■	■	■	■	■	■	■	■	■	■	■
2375	■	■	■	■	■	■	■	■	■	■	■	■	■	■	■	■	■
2500	■	■	■	■	■	■	■	■	■	■	■	■	■	■	■		
2625	■	■	■	■	■	■	■	■	■	■	■						
2750	■	■	■	■	■	■	■	■	■	■	■						
2875	■	■	■	■	■	■	■	■	■	■							
3000			■	■	■	■	■	■	■								

Montážní rozměry

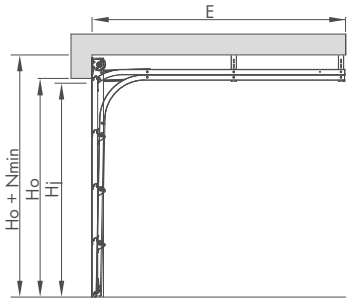

		PRIME
Sj		S_O - 40 [mm]
Hj		H_O - 100 [mm]
Nmin		200 [mm][2]
W1min, W2min		160 [mm]
Emin	METRO	L_S + 410 [mm]
Ls	METRO	2900 [mm] nebo 3500 [mm]

So - šířka otvoru, rozměr na zakázku. Sj - šířka vjezdu po montáži vrat. **Ho - výška otvoru, rozměr na zakázku.** Hj - výška vjezdu po montáži vrat. N - minimální požadovaný překlad. W_1 - minimální požadovaný prostor po stranách. W_2 - minimální požadovaný prostor po stranách. E - minimální hloubka garáže s volným prostorem pod stropem. Ls - délka kolejničky pohonu.
[1] - Rozměr na zakázku. [2] - Pro výšku vrat 2200 [mm] je Nmin 220 [mm].

Hledáte jiná řešení, **nechte se inspirovat!**

Kromě segmentových má značka WISNIOWSKI ve své nabídce rovněž jiná řešení garážových vrat, roletová vrata, sklápěcí a křídlová vrata.
Taková různorodost je výsledek toho, že známe potřeby našich zákazníků. Nechte se překvapit mnoha možnostmi.
WISNIOWSKI. Vrata, okna, dveře, oplocení.

Home Inclusive™

- vrata, okna, dveře a oplocení v jednom designu Home Inclusive

System Home Inclusive™ to je komplementární nabídka výrobků pro Váš dům. Vrata, okna, dveře a oplocení v jednom designu, propojené funkcí chytrého ovládání smartCONNECTED pro ideální vizuální dojem a ještě větší pohodlí při používání. Vyberte si a libovolně měňte vysněné výrobky a vytvořte si dům ušitý na míru podle Vašich požadavků.

NOVÉ BARVY!

HOME INCLUSIVE 2.0

NECHTE SE INSPIROVAT NOVÝM ODHALENÍM BAREV HOME INCLUSIVE V **16 UNIKÁTNÍCH BARVÁCH!**

HI EARTH

HI STEEL

HI STONE

HI RUBY

WISNIOWSKI

VRATA | OKNA | DVEŘE | OPLOCENÍ

ZJISTĚTE
VÍCE...

www.wisniowski.pl

Výrobky prezentované na snímcích mají často speciální vybavení a ne vždy odpovídají standardnímu provedení • Složka nepředstavuje nabídku ve smyslu Občanského zákoníku • Výrobce si vyhrazuje právo provádět změny • POZOR: Barvy a odstíny skla představené ve složce je nutné považovat za výhradně orientační • Všechna práva vyhrazena • Kopírování a používání, i jen částečné, pouze se souhlasem WIŚNIOWSKI Sp. z o.o. S.K.A. • 05/20/CS